OPERATING PRESS	5.61
	6.87/F.V.
	61/116
WELDING SPECIFICATIONS FOR PRESSUR VESSELS	140
保温层厚度/防火层厚度 (mm) INSULATION/FIRE PROTECTION	--/--

张

张家
ZCM

张家
ZCM

张家
ZCM

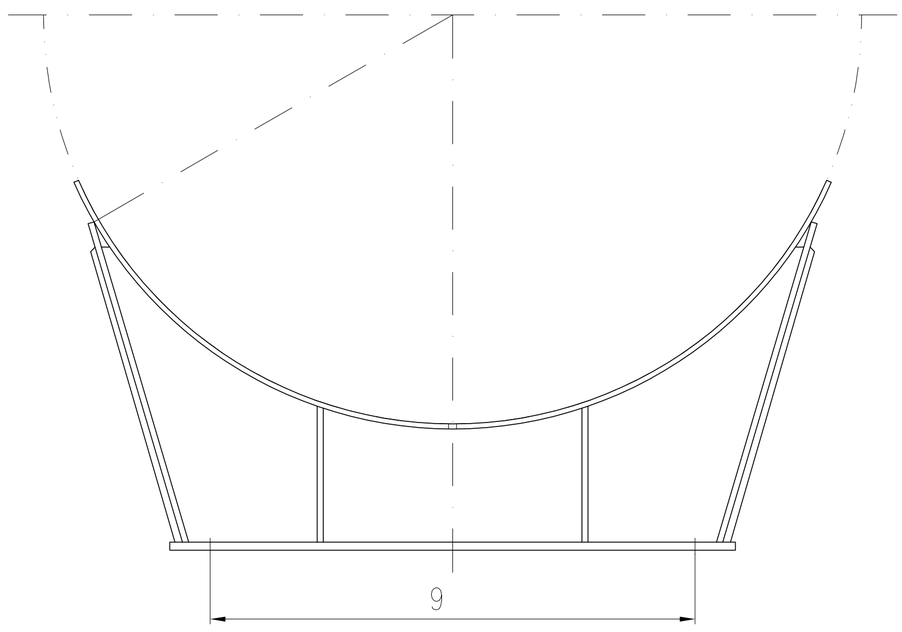

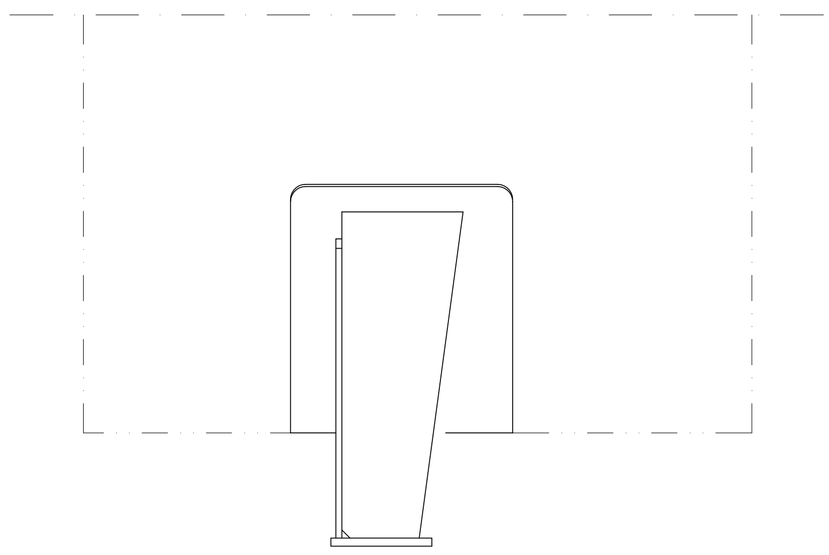

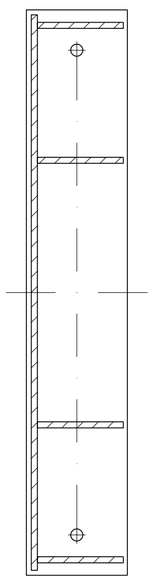

F.S.型

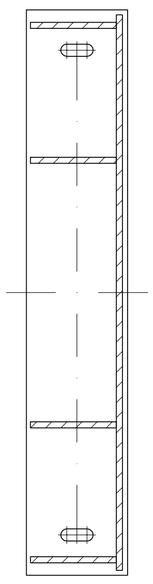

S.S.型