Dragon Aromatics (zhangzhou) Co., Ltd.

TLRD 04 07/RJ

4×670T/Hr+

	2012.9.18		2012　9.15				
2017			2017.7				

001		TLRD-RJ-000	031		TLRD-RJ-029	063		TLRD-RJ-020
002		TLRD-RJ-001	032		TLRD-RJ-029A	064		TLRD-RJ-021
003		TLRD-RJ-002	033		TLRD-RJ-030	065		TLRD-RJ-022
004		TLRD-RJ-003	034		TLRD-RJ-031	066	EH	TLRD-RJ-023
005	9.8MPa	TLRD-RJ-004	035		TLRD-RJ-032	067		TLRD-RJ-024
006	4.3MPa	TLRD-RJ-005	036		TLRD-RJ-033A	068		TLRD-RJ-025
007	#1 2	TLRD-RJ-006	037		TLRD-RJ-033B	069	#1	TLRD-RJ-026
008	#3	TLRD-RJ-006	038	#1	TLRD-RJ-034	070	#2	TLRD-RJ-026
009		TLRD-RJ-007	039	#2	TLRD-RJ-034	071	#3	TLRD-RJ-026
010		TLRD-RJ-008	040	#3	TLRD-RJ-034	072	#4	TLRD-RJ-026
011		TLRD-RJ-008A	041	#4	TLRD-RJ-034	073	#1	TLRD-RJ-027
012	1	TLRD-RJ-009A	042		TLRD-RJ-035	074	#2	TLRD-RJ-027
013	1	TLRD-RJ-009B	045		TLRD-RJ-036	075	#3	TLRD-RJ-027
014	2	TLRD-RJ-010A	046		TLRD-RJ-037	076	#4	TLRD-RJ-027
015	2	TLRD-RJ-010B	047		TLRD-RJ-038	077		TLRD-RJ-028
016		TLRD-RJ-011	048		TLRD-RJ-039	078	( )	TLRD-RJ-050
017	(#1 2	TLRD-RJ-012	049	#1	TLRD-RJ-040	079	( )	TLRD-RJ-051
018	(#3	TLRD-RJ-012	050	#2	TLRD-RJ-040	080	( )	TLRD-RJ-052
019		TLRD-RJ-013	051	#3	TLRD-RJ-040	081		TLRD-RJ-053
020		TLRD-RJ-014	052	#4	TLRD-RJ-040	082		TLRD-RJ-054
021	8 #1	TLRD-RJ-015	053		TLRD-RJ-041	083	SCR	TLRD-RJ-055
022	8 #2	TLRD-RJ-015	054	#1 2	TLRD-RJ-042	084		TLRD-RJ-056
023	8 #3	TLRD-RJ-015	055	#3 4	TLRD-RJ-042	085		TLRD-RJ-057
024	4 #1	TLRD-RJ-016	056		TLRD-RJ-043	086		TLRD-RJ-058
025	4 #2	TLRD-RJ-016	057		TLRD-RJ-044	087		TLRD-RJ-059
026	4 #3	TLRD-RJ-016	058		TLRD-RJ-045	088	#1	TLRD-RJ-060
027		TLRD-RJ-017	059		TLRD-RJ-046	089	#2	TLRD-RJ-060
028		TLRD-RJ-018	060	YC	TLRD-RJ-047	090	#3	TLRD-RJ-060
029	#1	TLRD-RJ-019	061		TLRD-RJ-048	091	#4	TLRD-RJ-060
030	#2 3	TLRD-RJ-019	062	( )	TLRD-RJ-049			

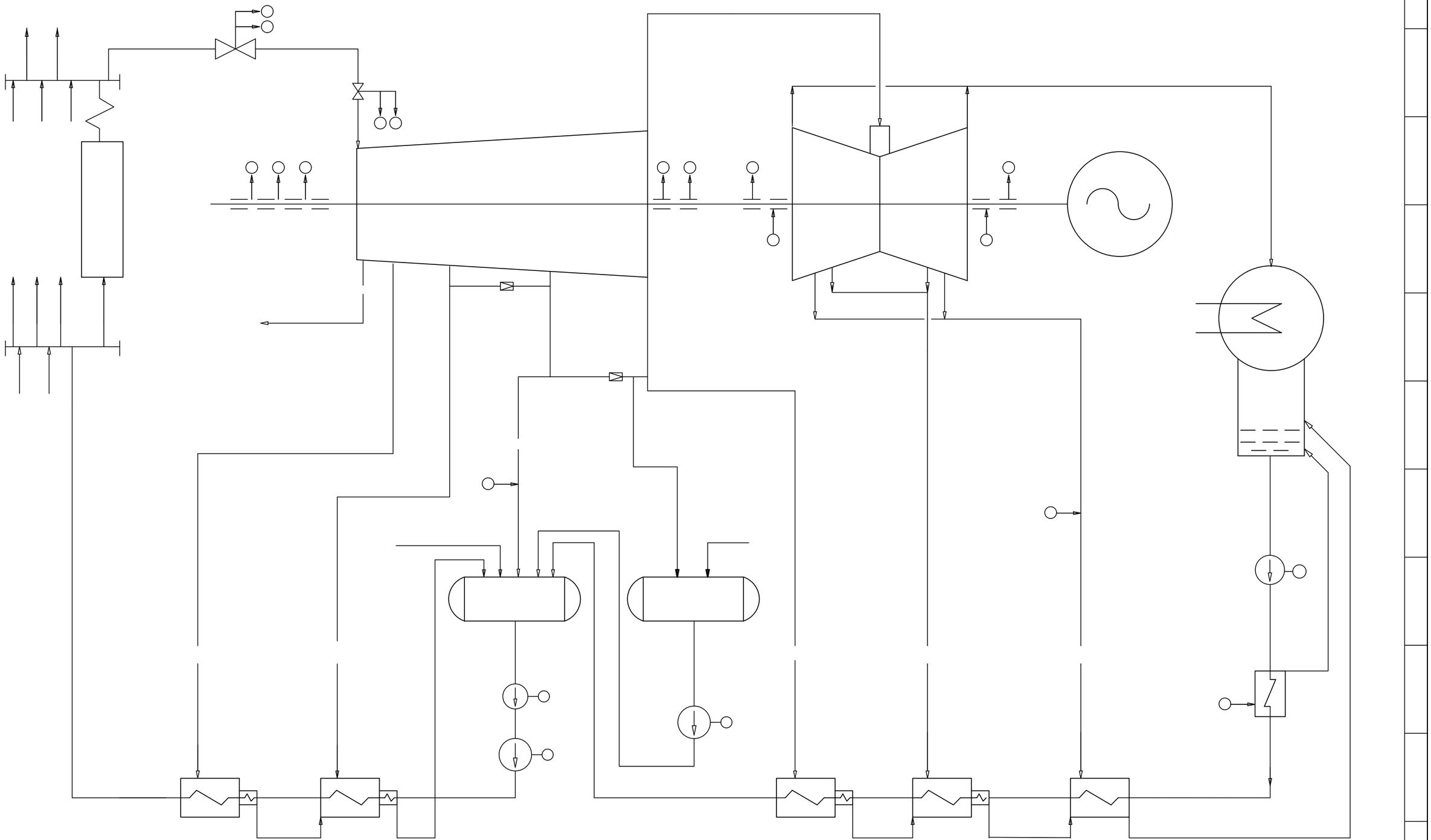

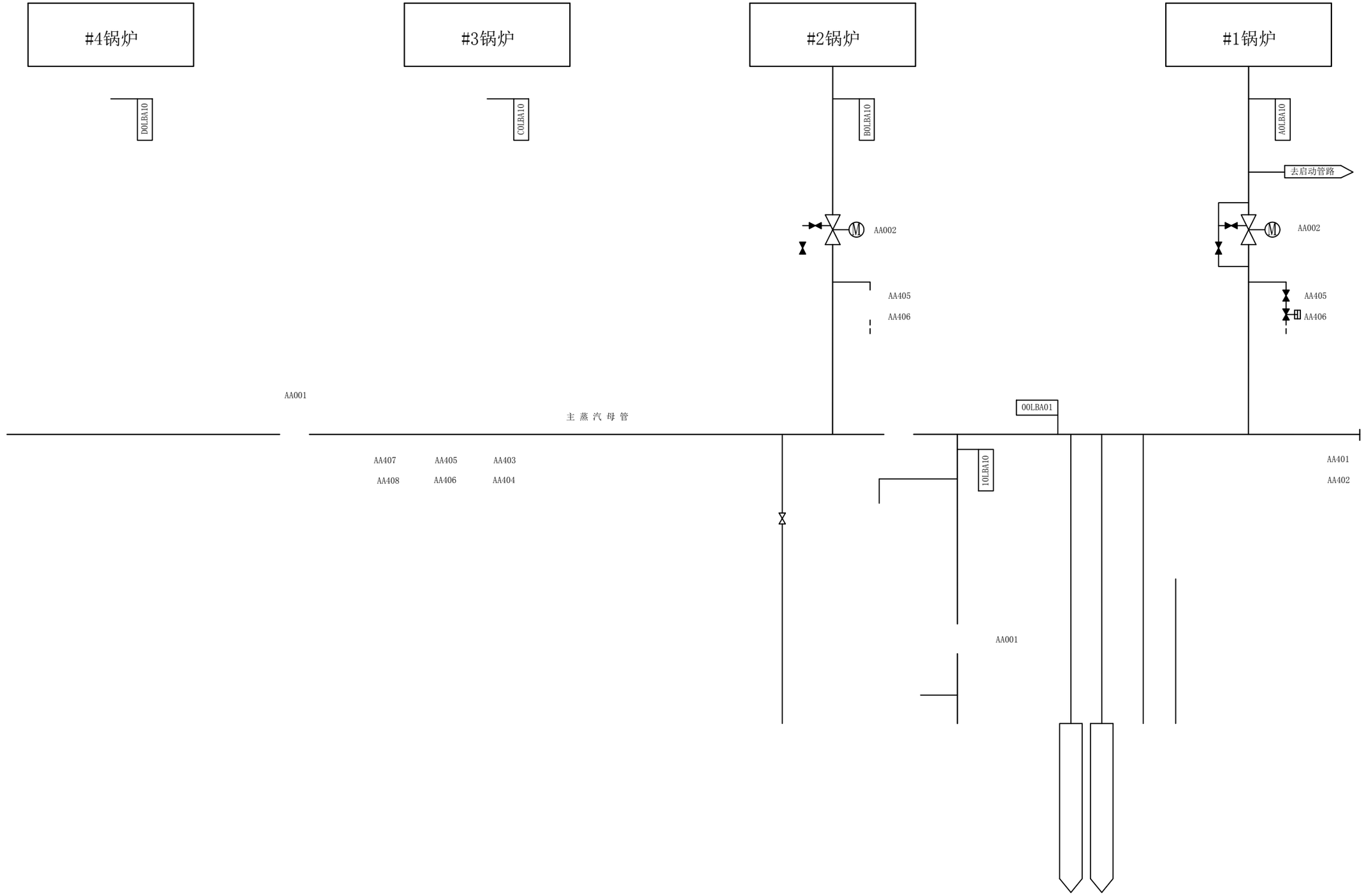

图名	主蒸汽系统流程图						
绘图	郑文景	审核	高锦尧	图号	TLRD-RJ-02		

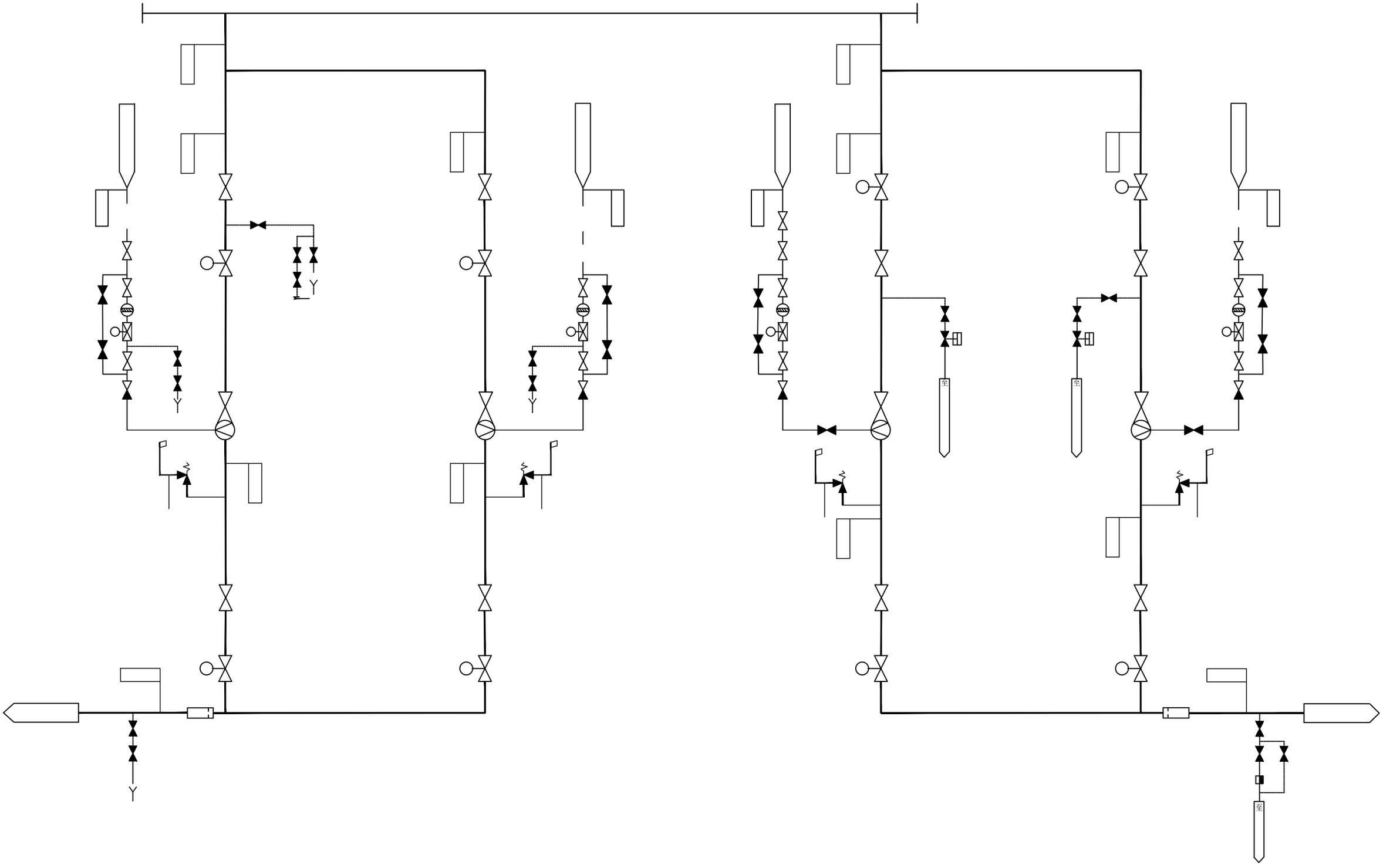
Y
Y
至

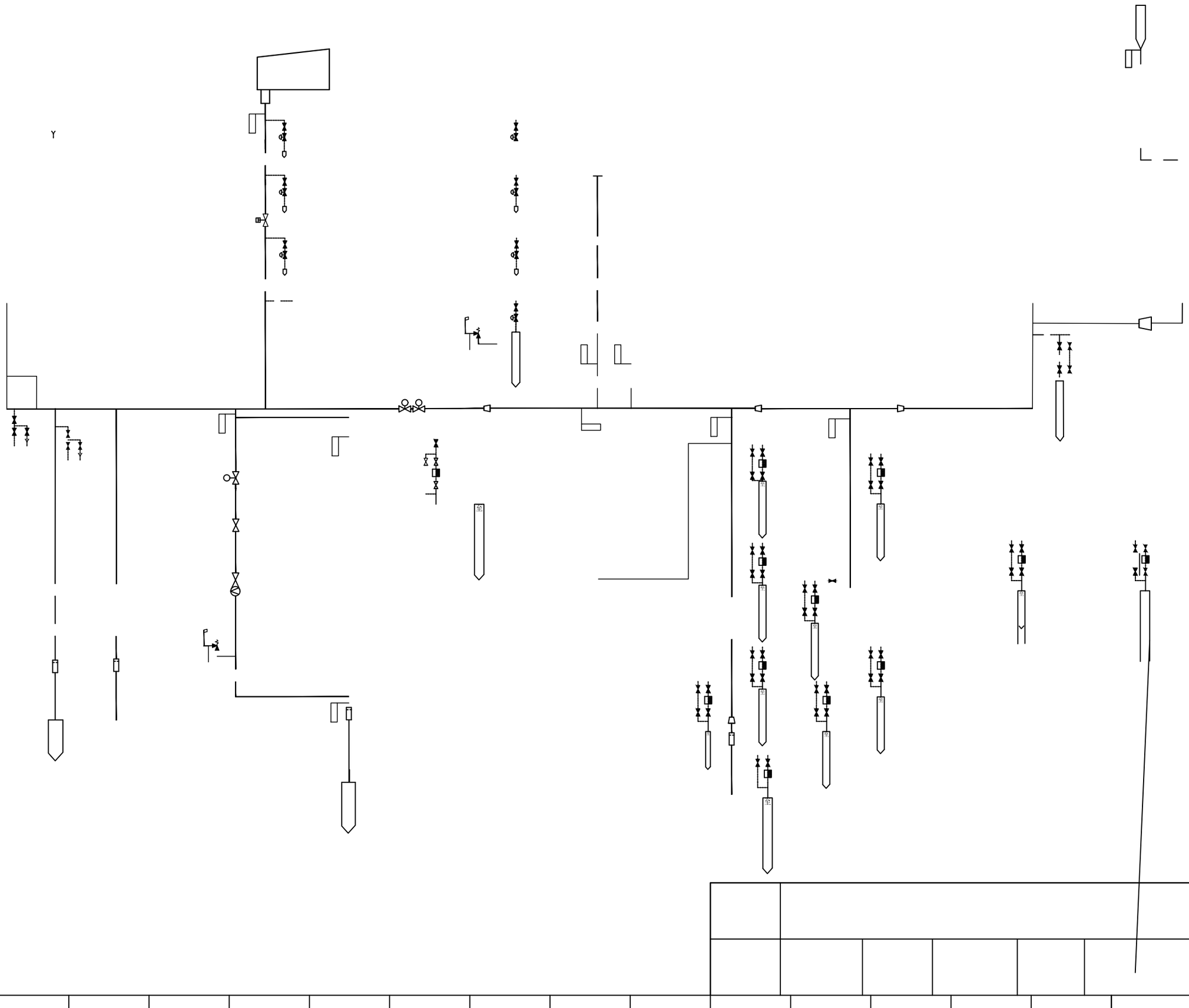

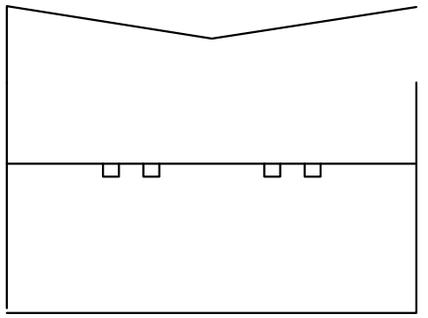

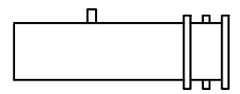

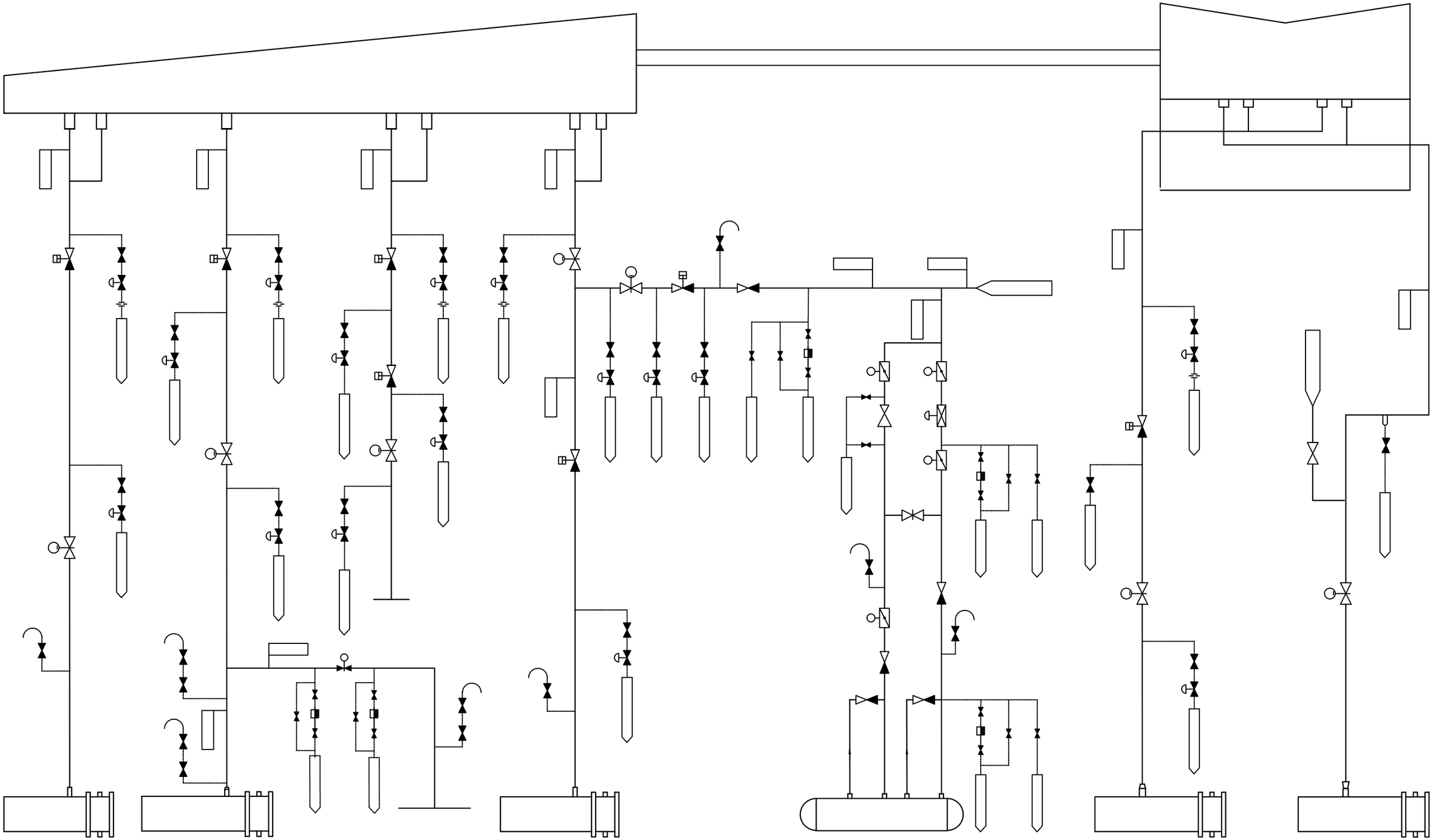

AA
AA004

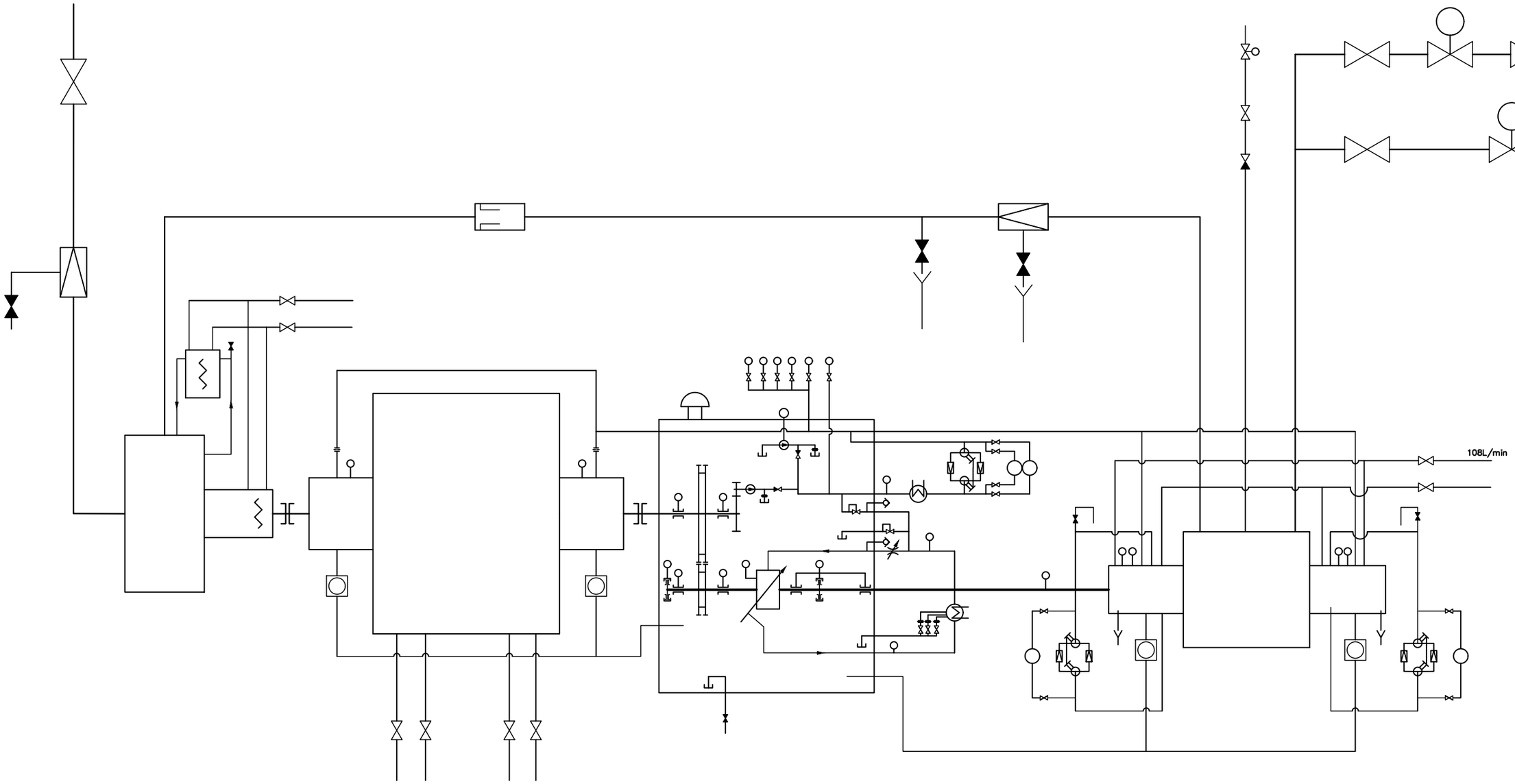
108L/min

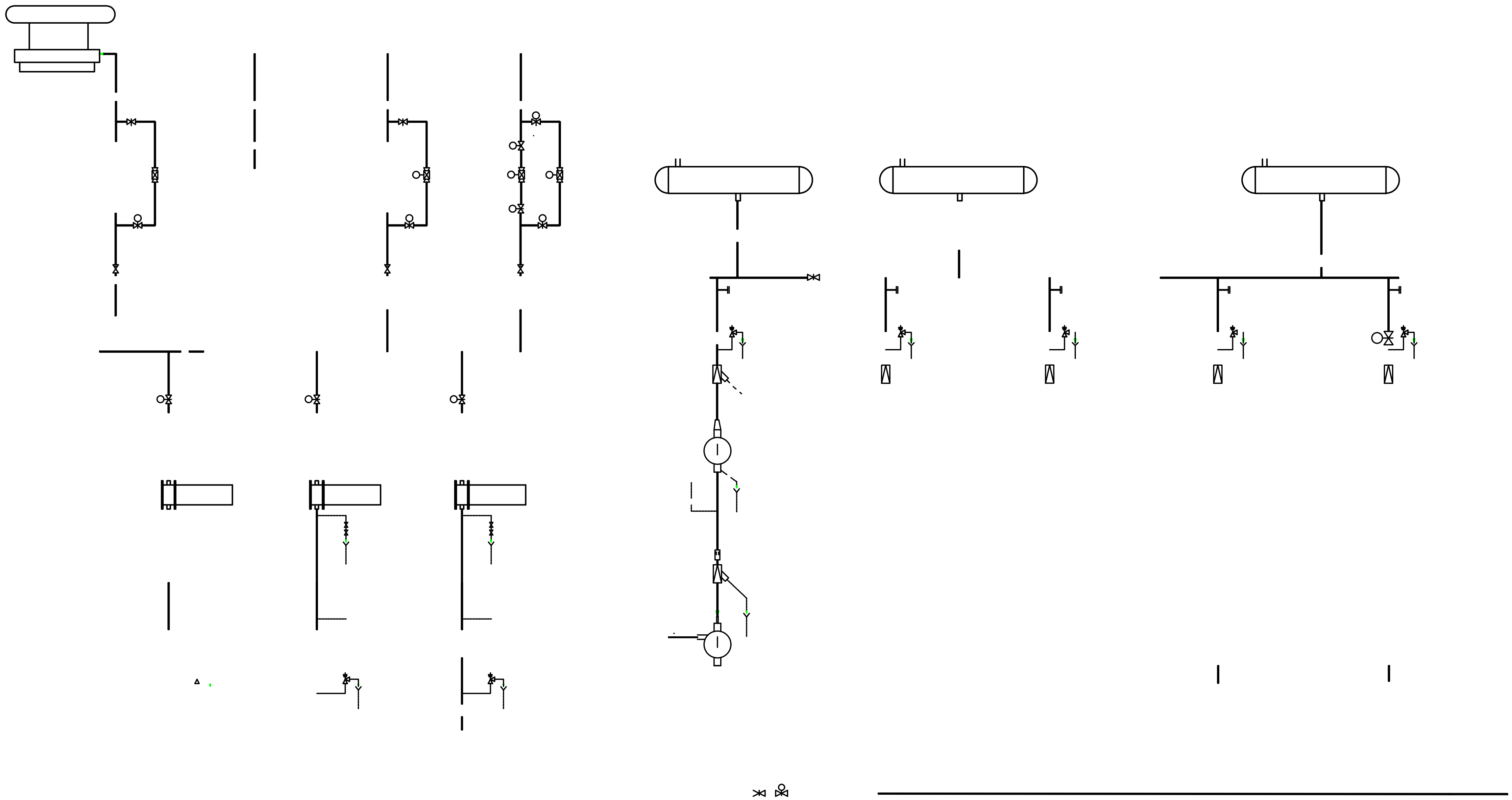

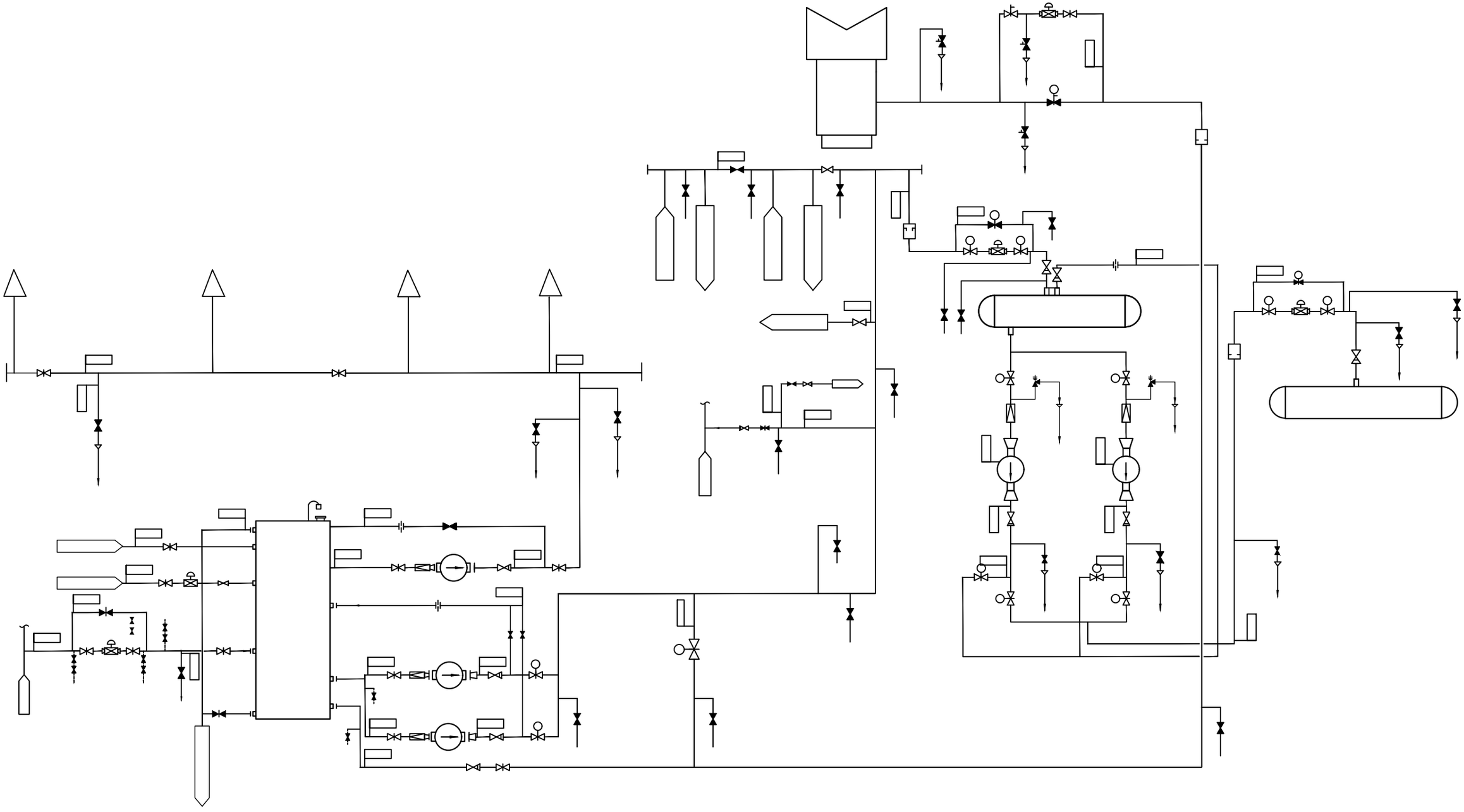

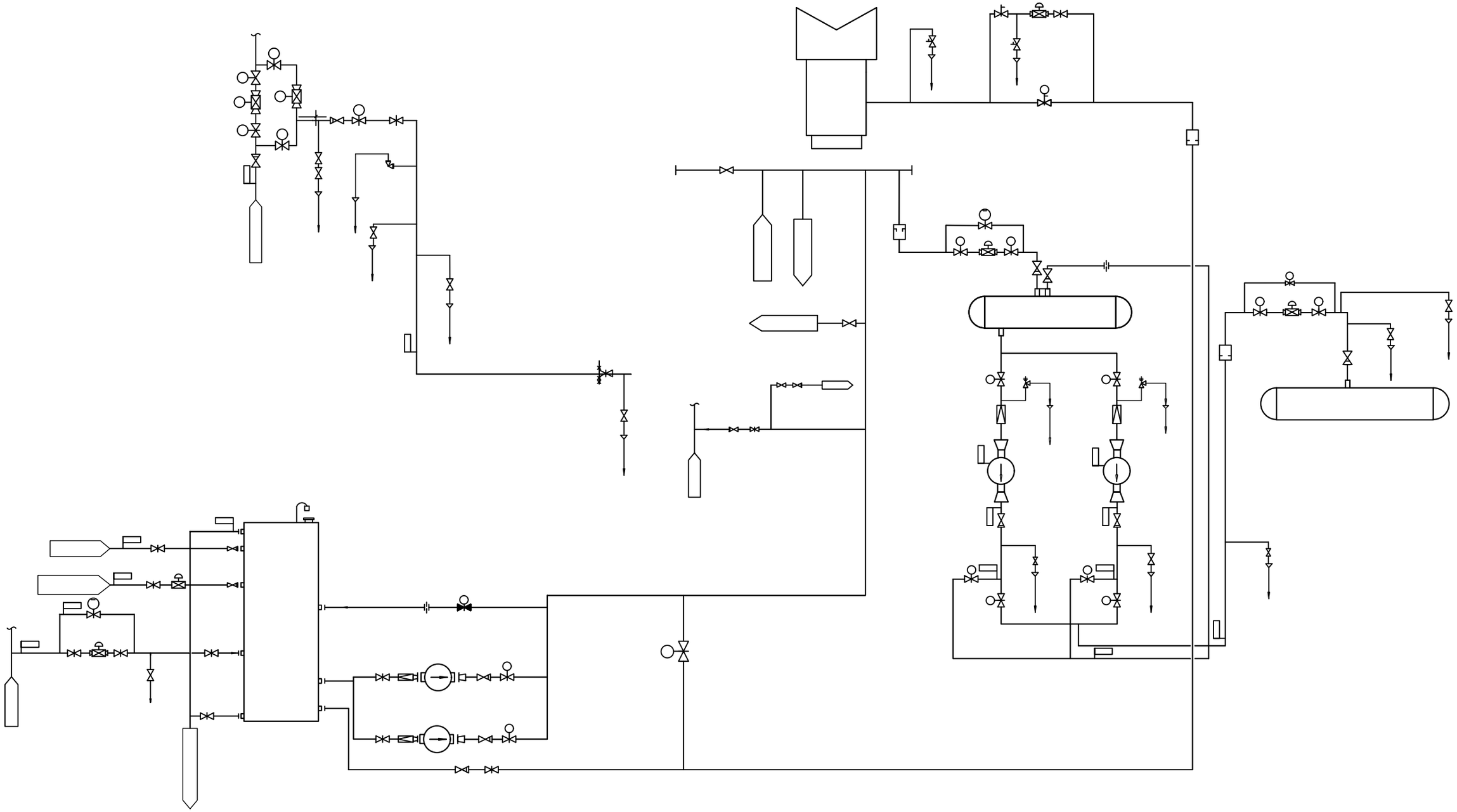

# #

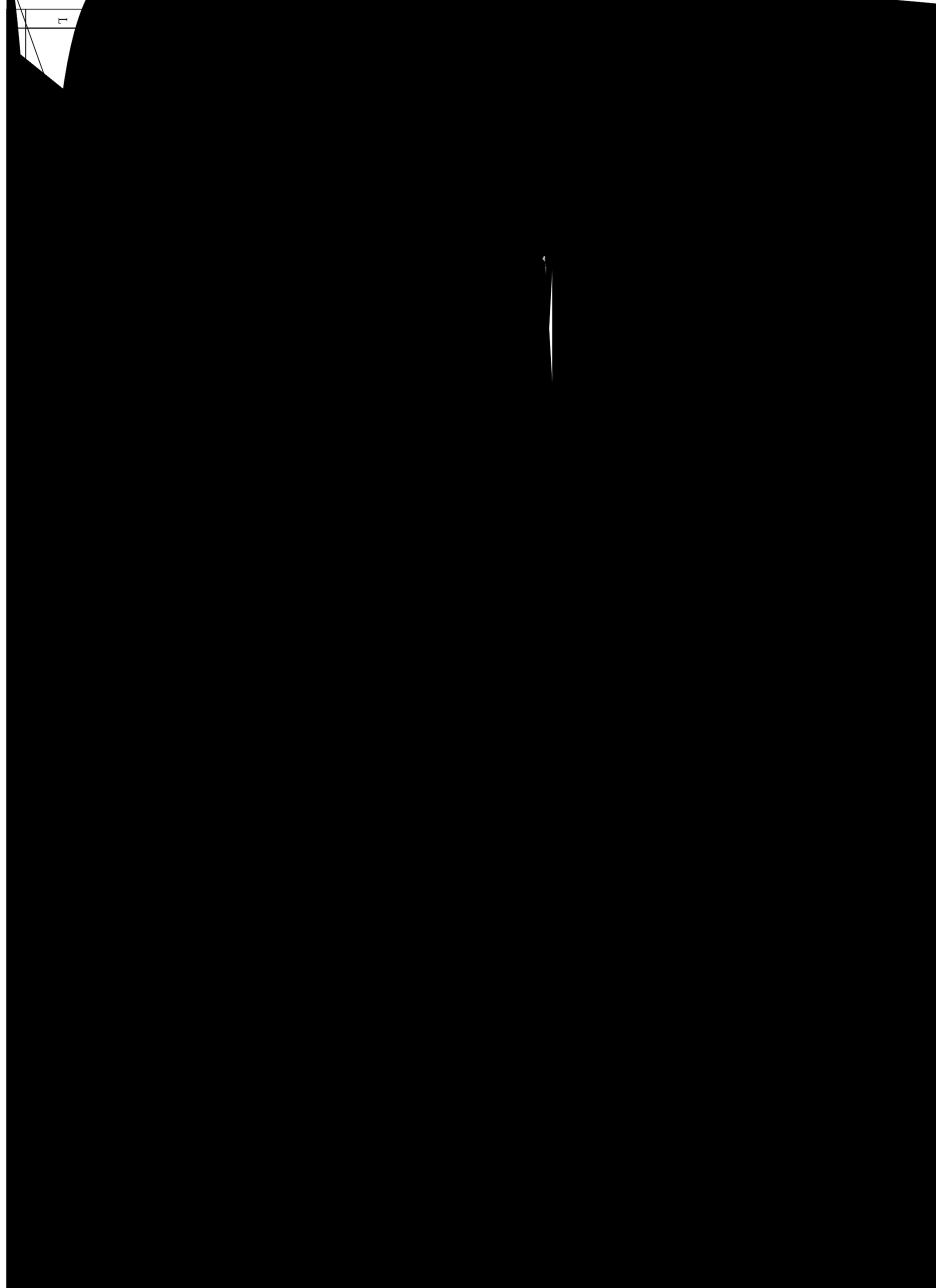

3#
2#
1
2

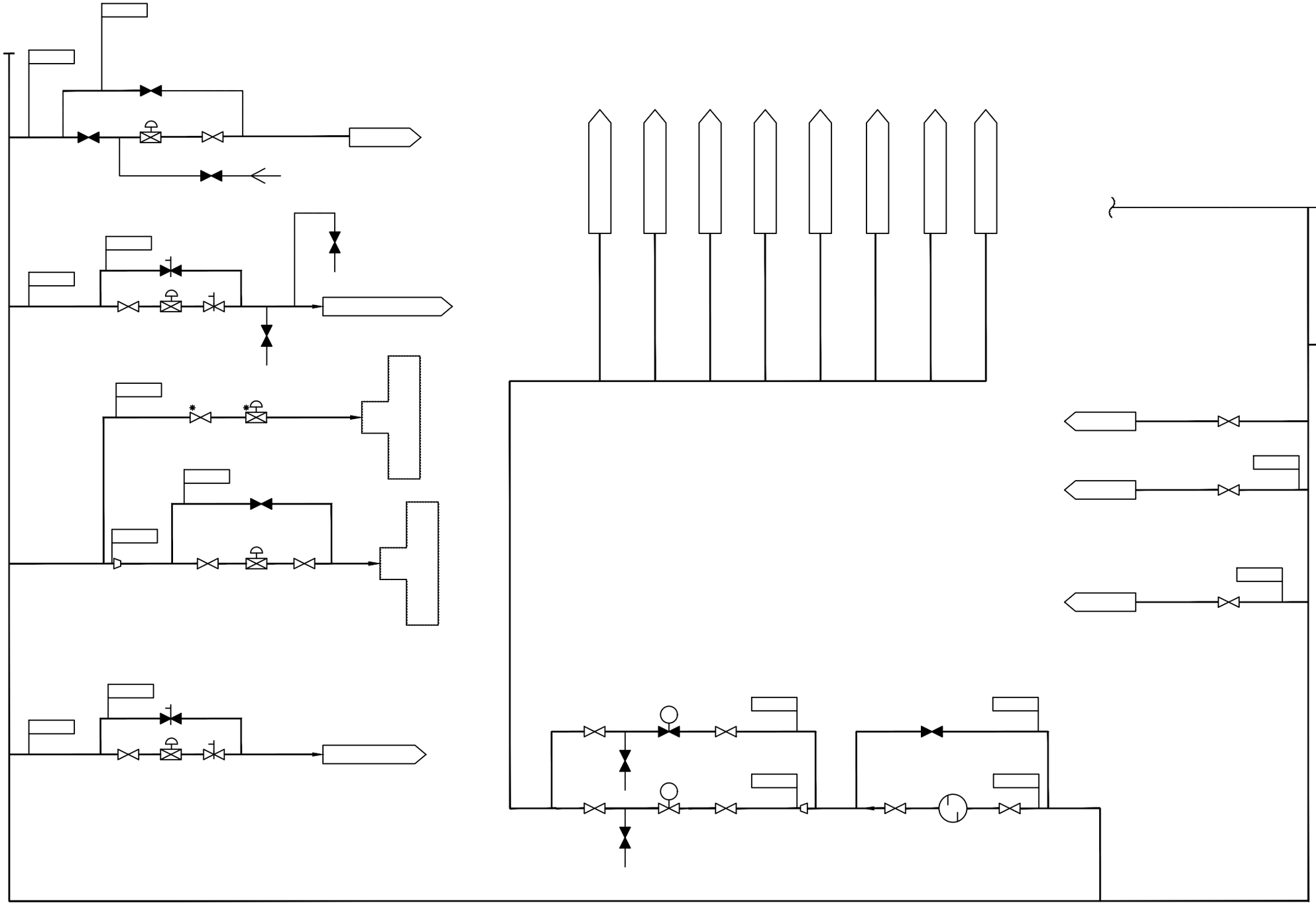

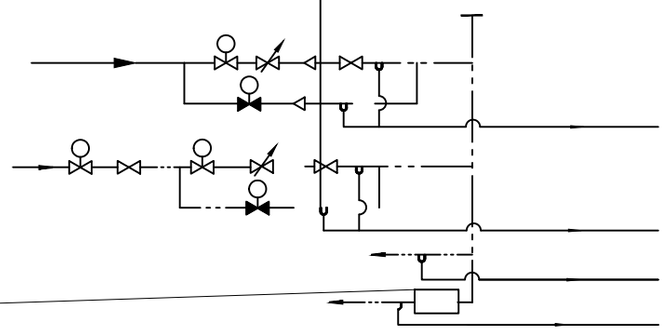

[redacted]

P

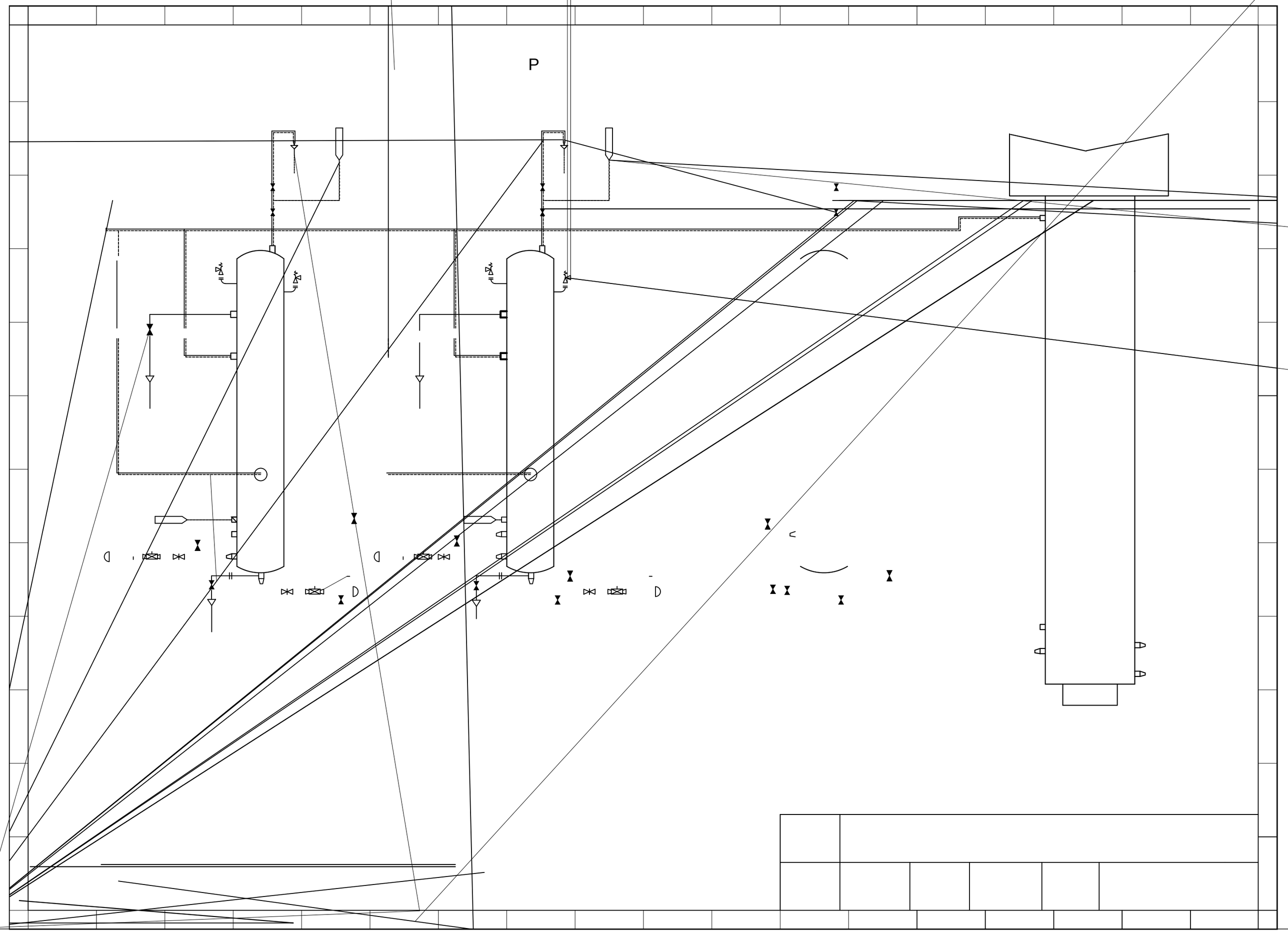

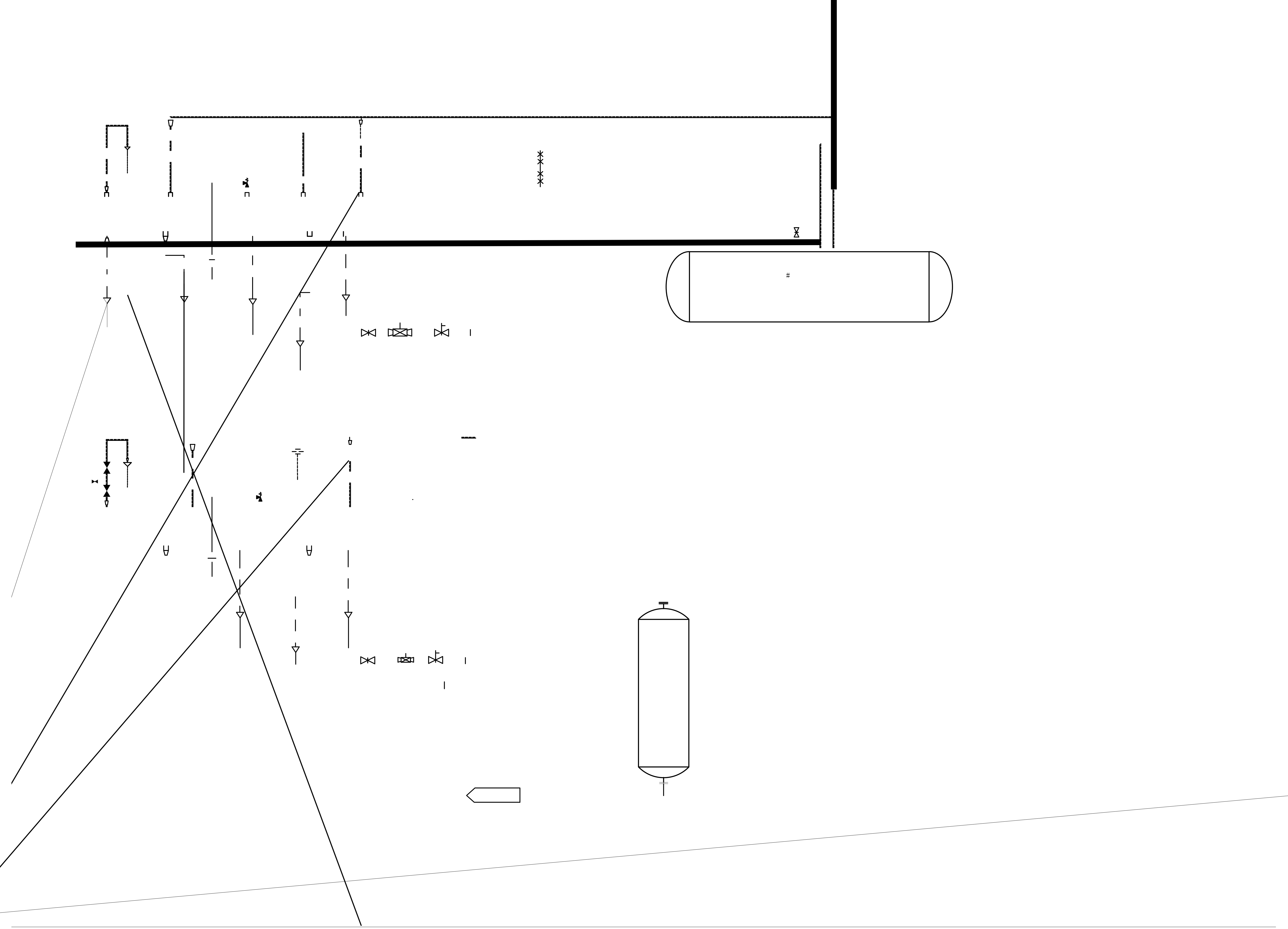

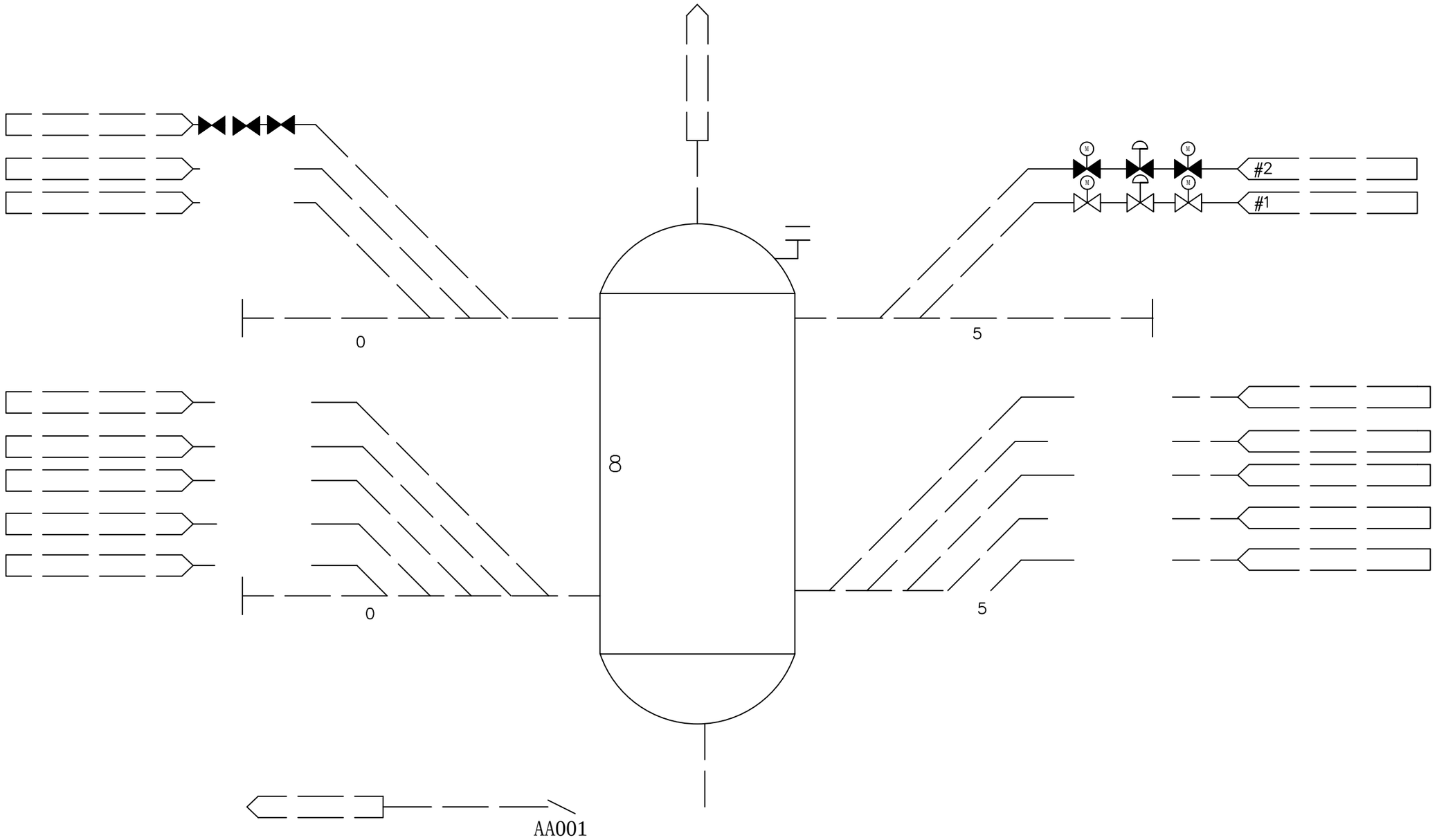

8 (#1

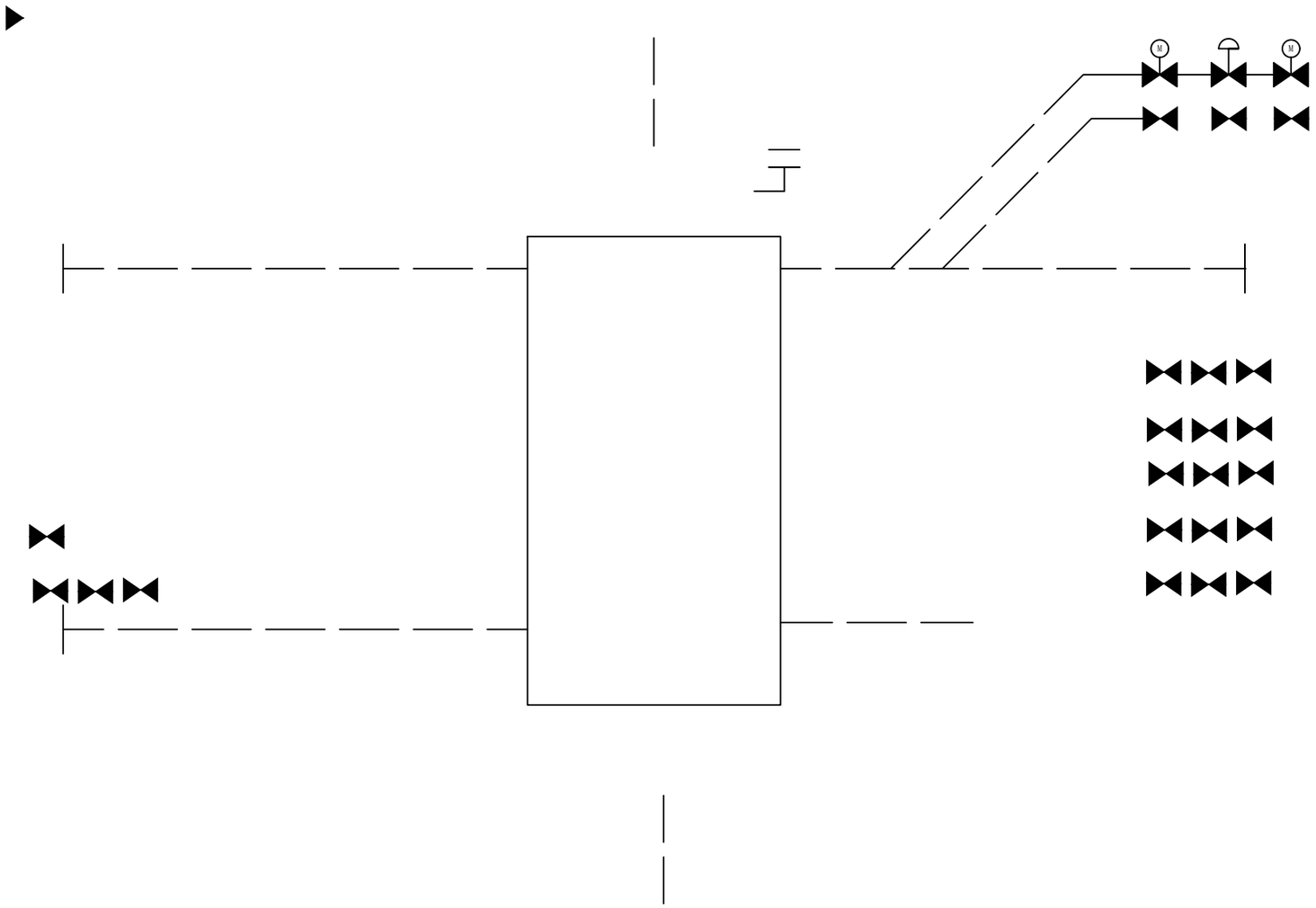

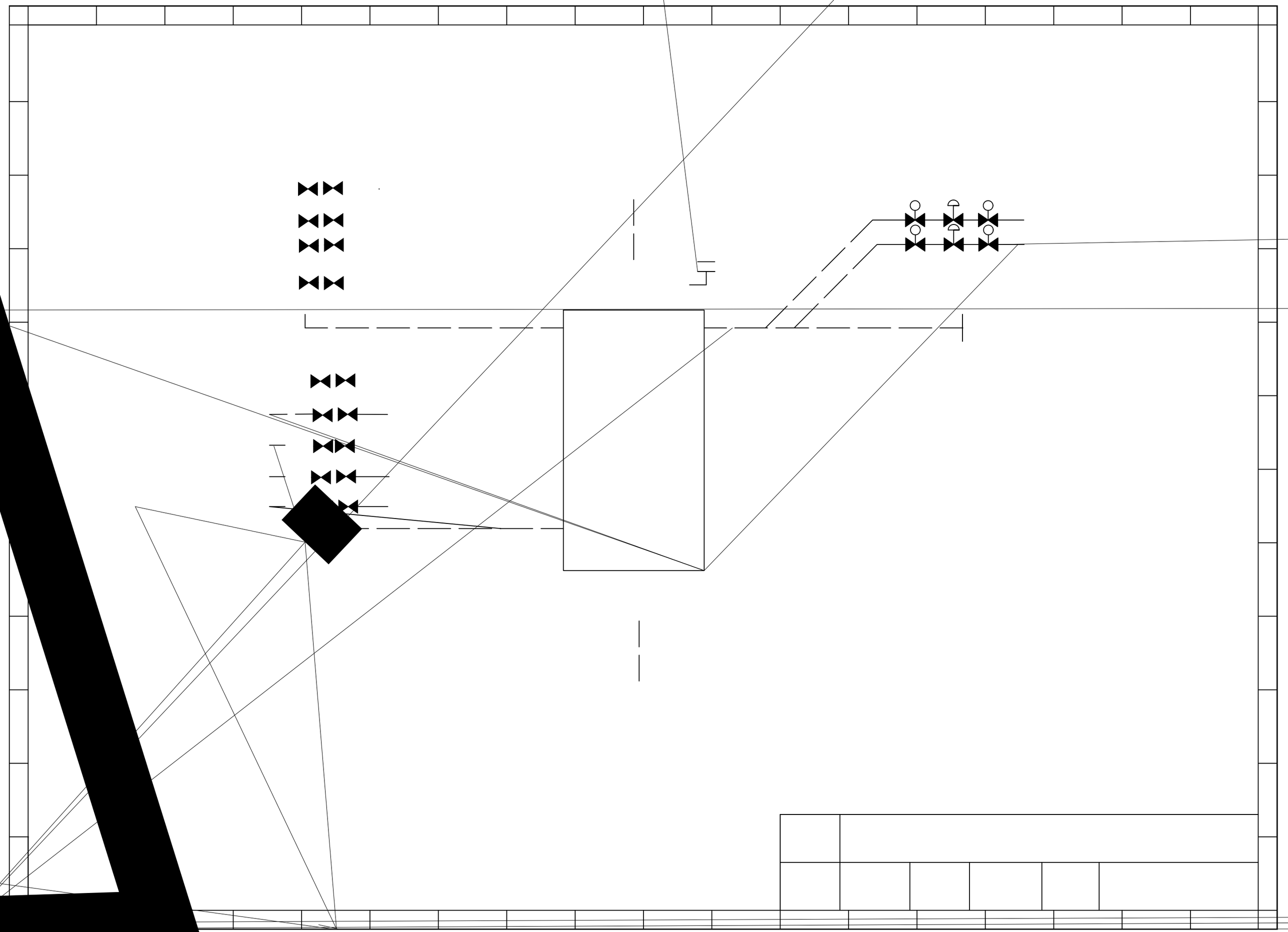

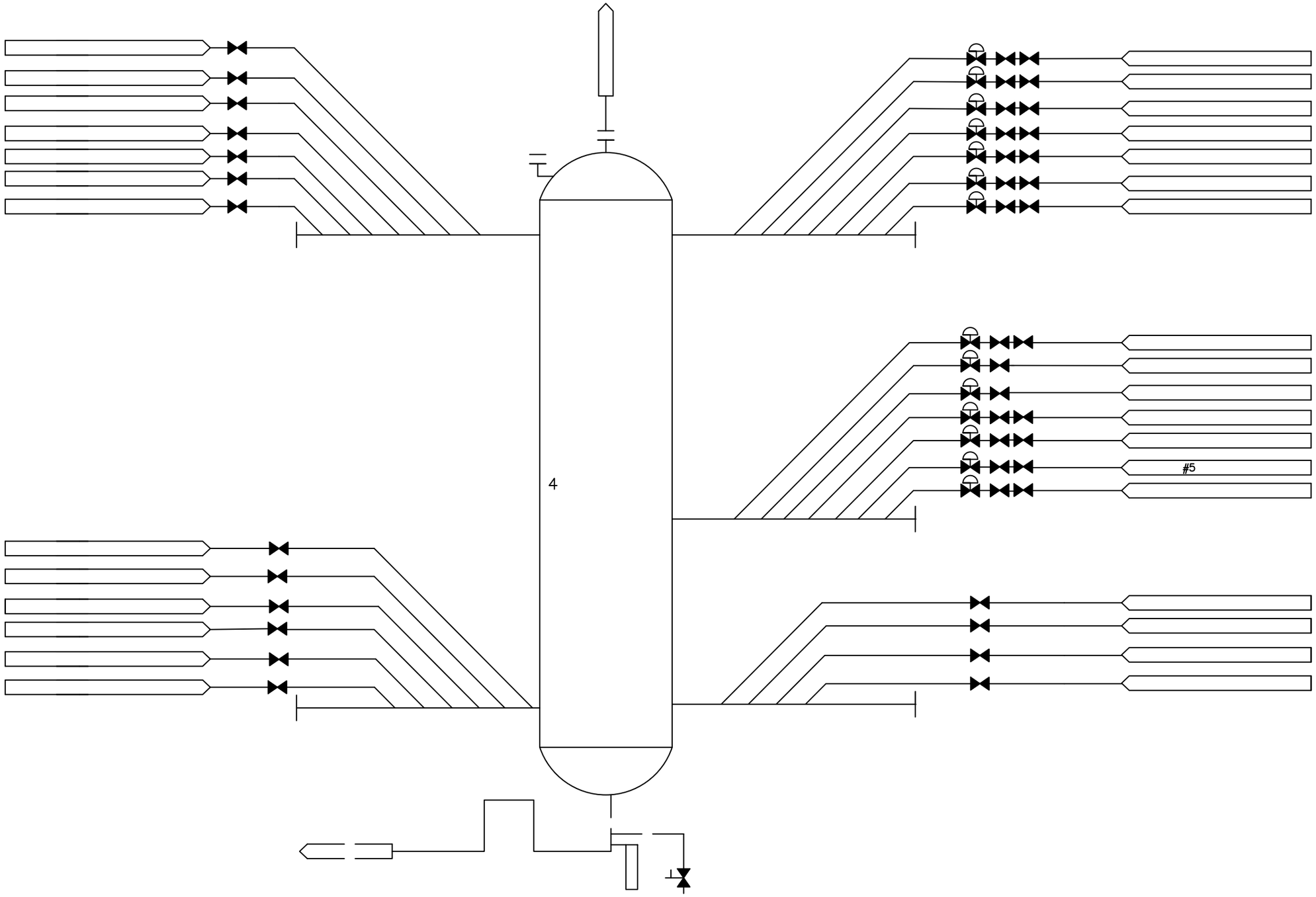
4
#5

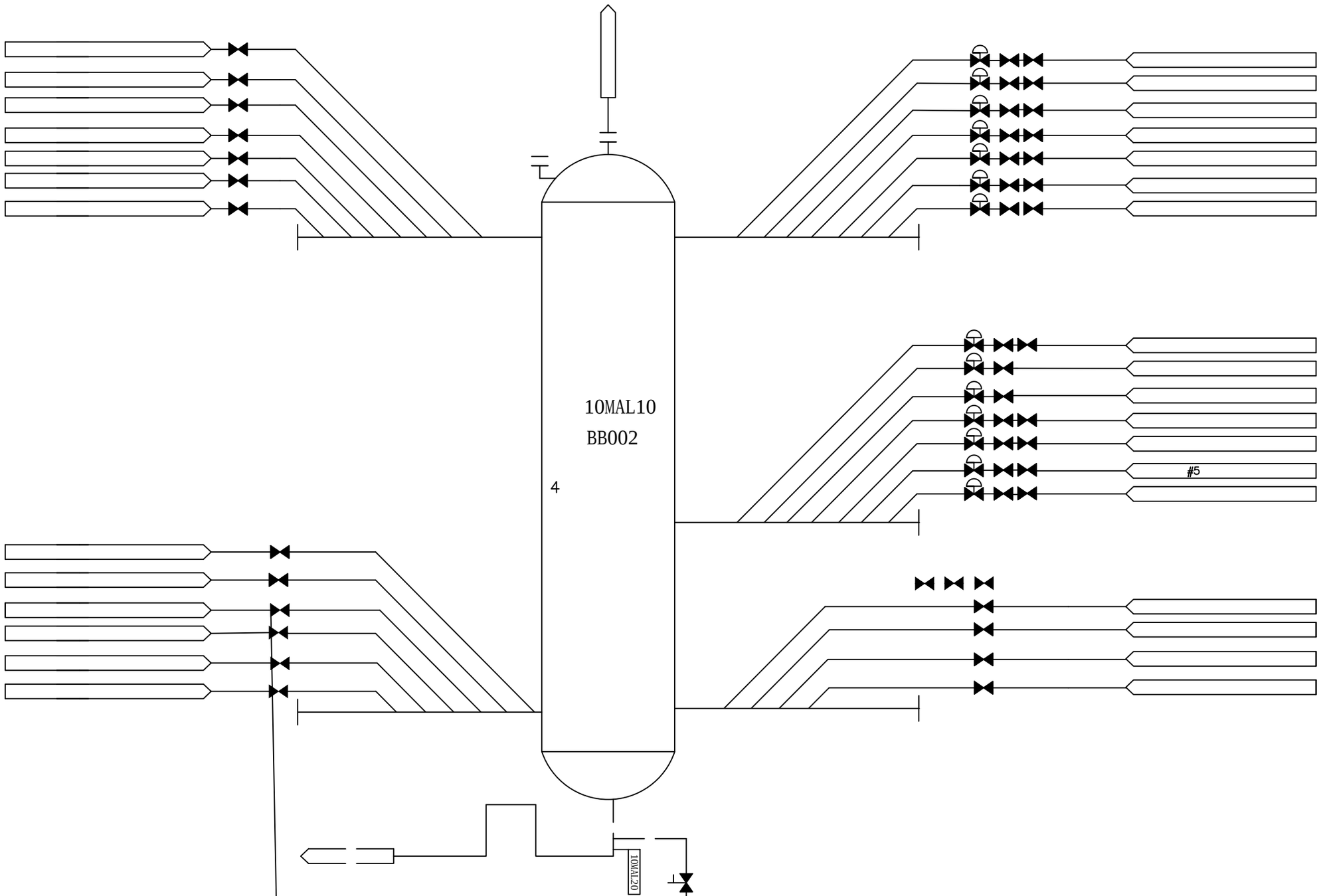

	4	#2
		TLRD-RJ-16

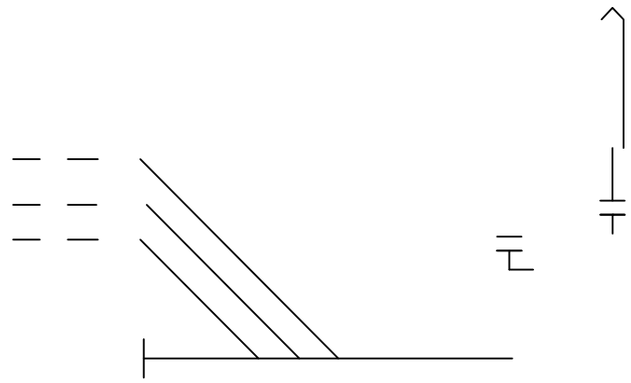

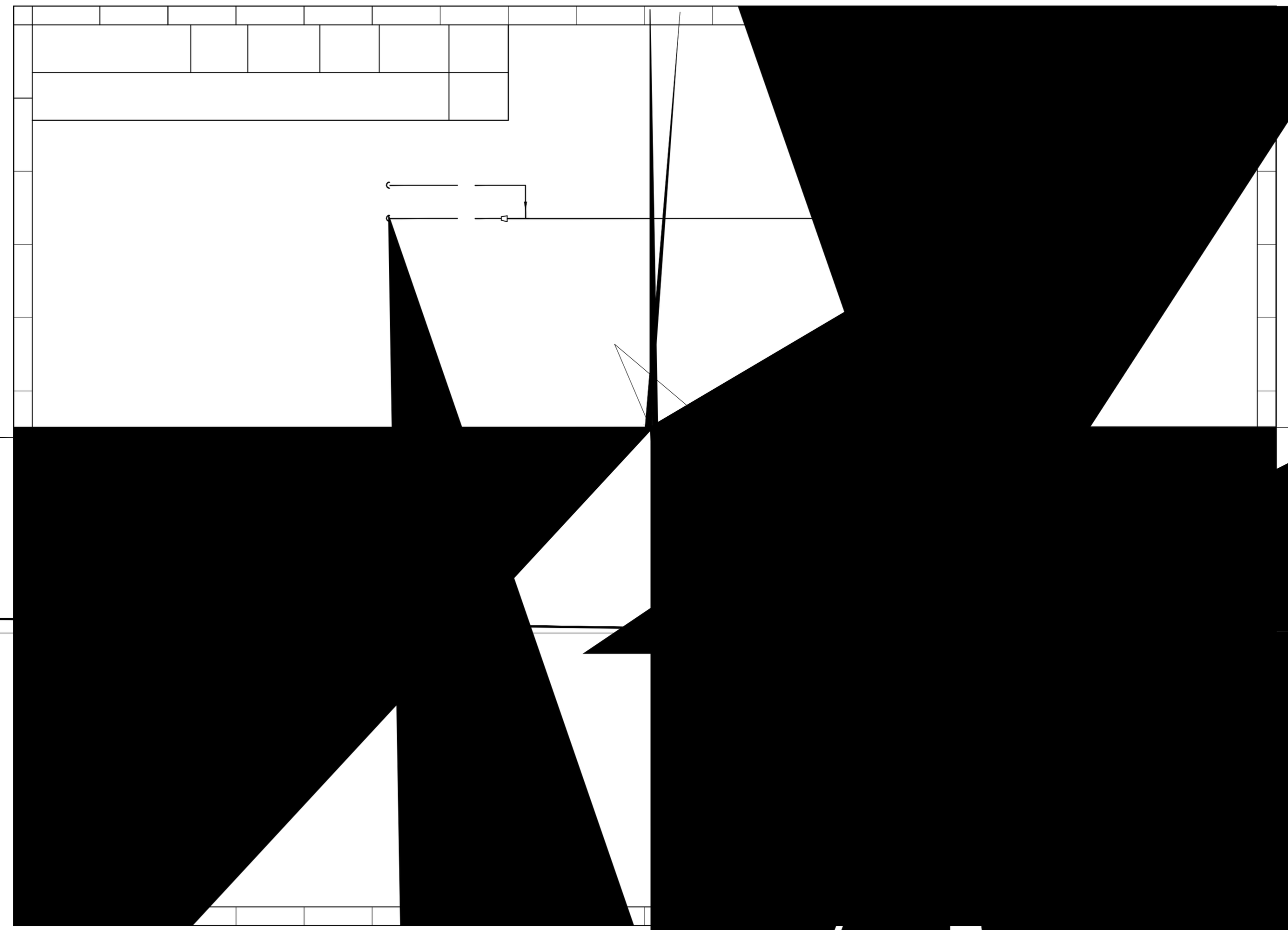

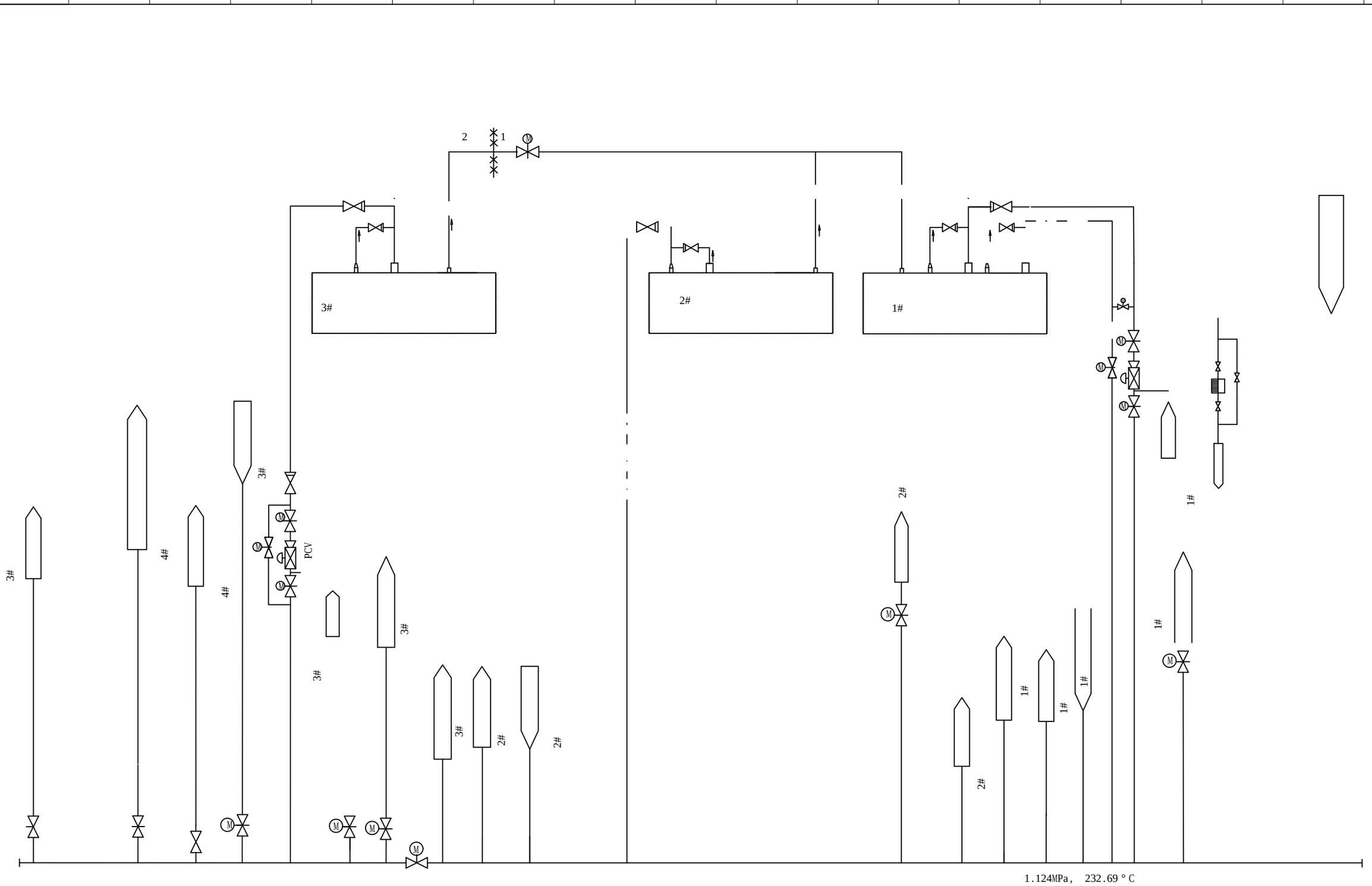

TLRD-RJ-18

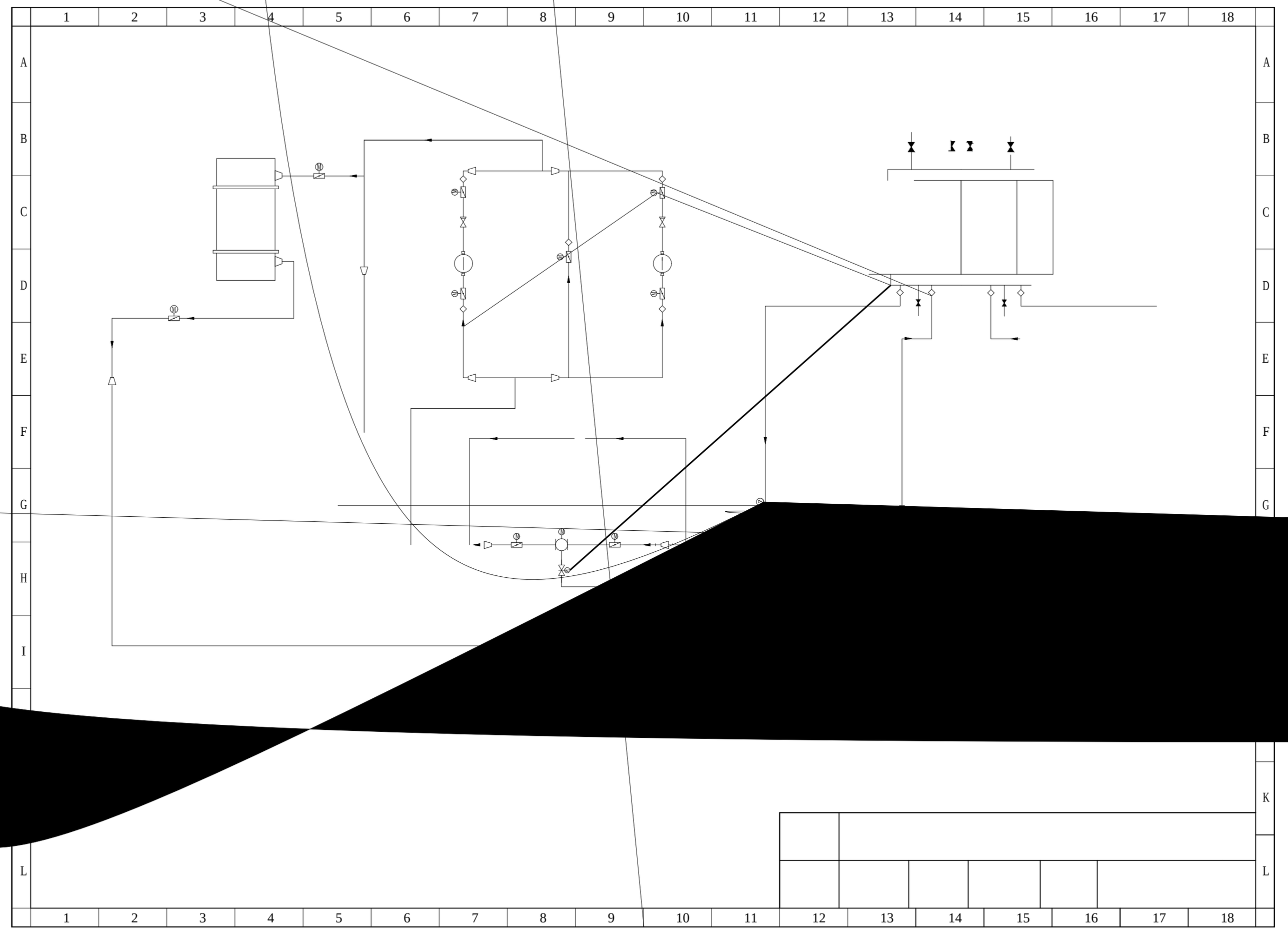

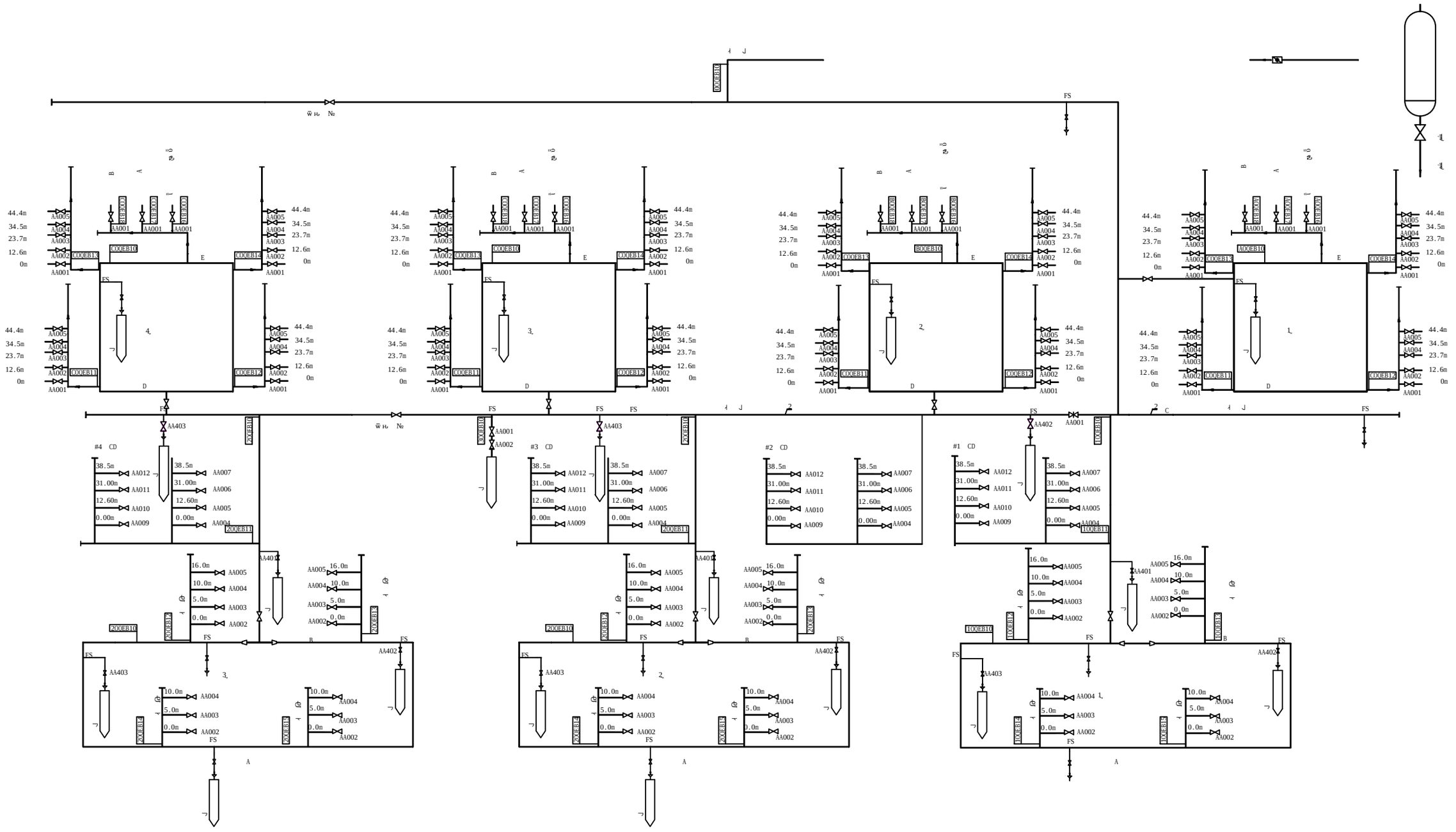
#4 CD
#3 CD
#2 CD
#1 CD
AA012
AA011
AA010
AA009
AA007
AA006
AA005
AA004
AA003
AA002
AA001
AA403
AA402
AA401
38.5m
31.00m
12.60m
0.00m
16.0m
10.0m
5.0m
0.0m
44.4m
34.5m
23.7m
12.6m
0m
FS
20QEB10
20QEB11
20QEB12
20QEB13
20QEB14
100EB10
100EB11
100EB12
100EB13
100EB14
COQEB10
COQEB11
COQEB12
COQEB13
COQEB14
BOQEB10
AOQEB10

					TLRD-RJ-21

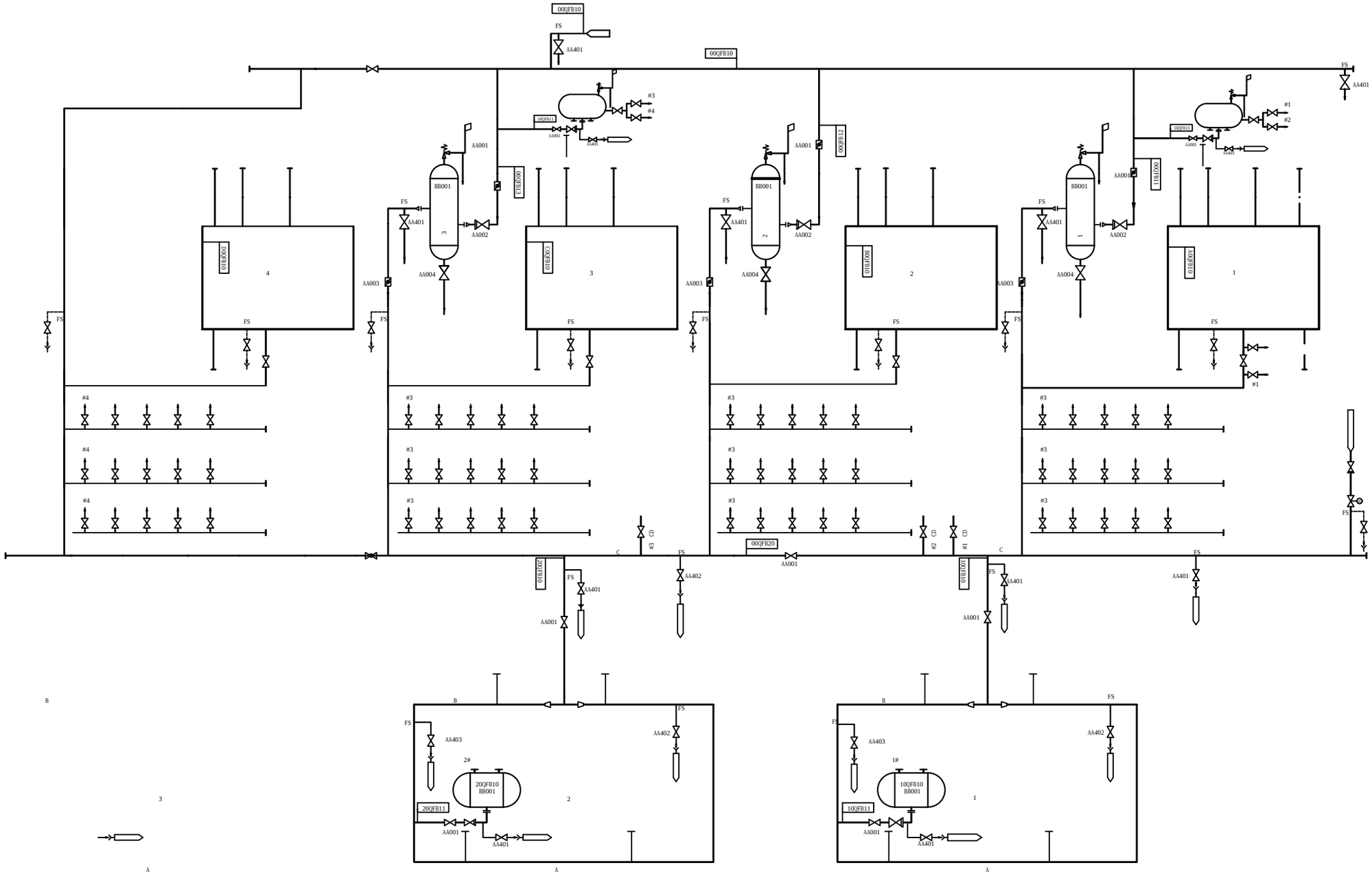
00QFB10
FS
AA401
00QFB10
10QFB11
AA001
BB001
AA002
AA003
AA004
00QFB13
00QFB12
00QFB11
DQFB10
COQFB10
BOQFB10
AOQFB10
#1
#2
#3
#4
CD
00QFB20
AA402
20QFB10
10QFB10
AA403
20QFB10
BB001
10QFB10
BB001
20QFB11
10QFB11
2#
1#

TLRD-RJ-22

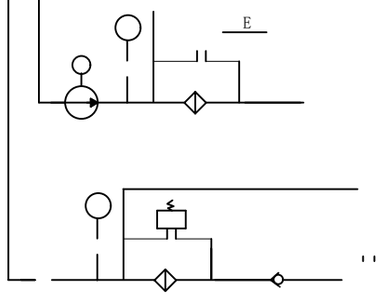
E

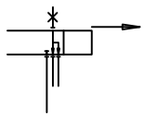

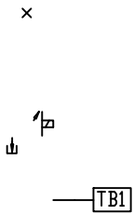
TB1

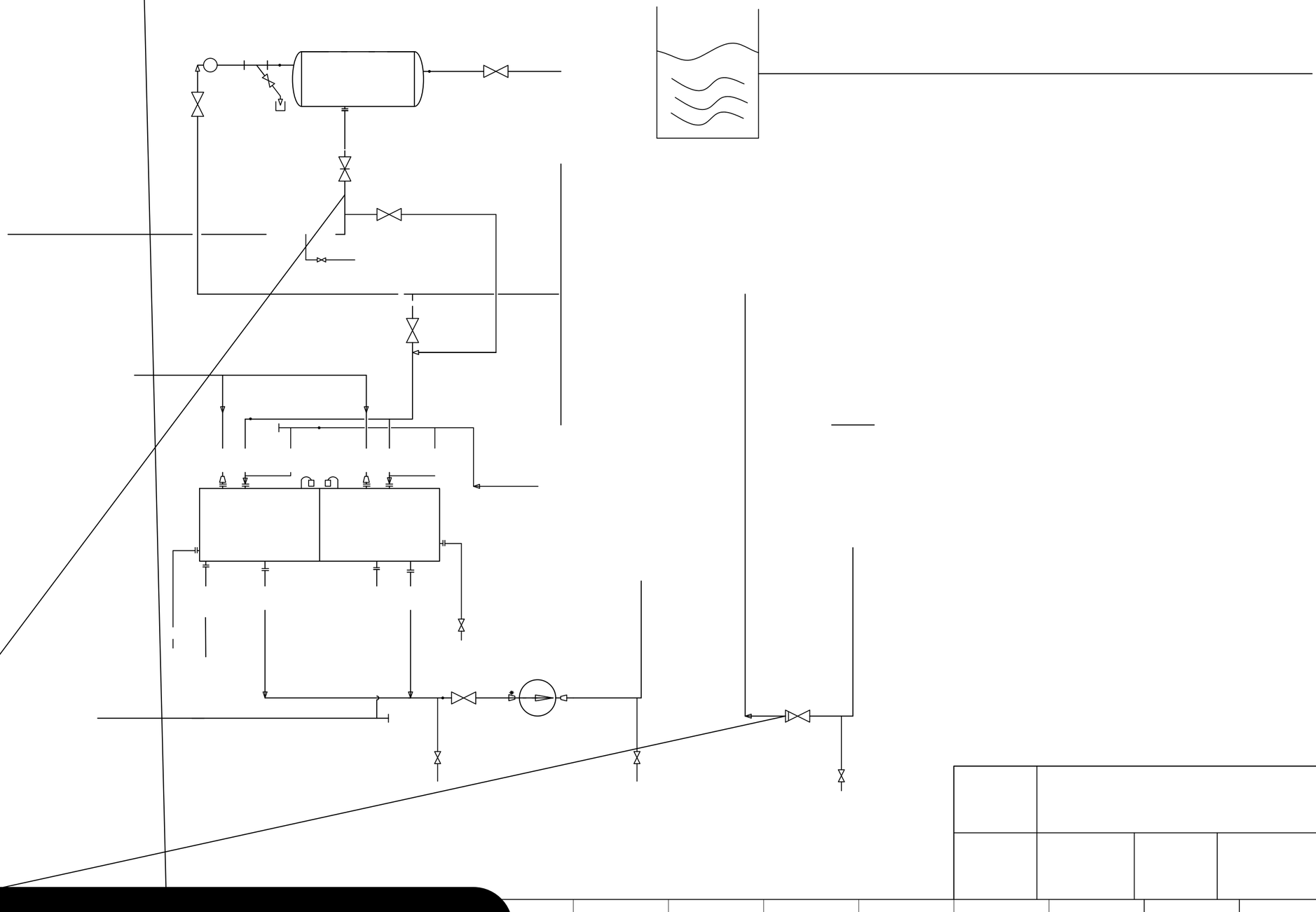

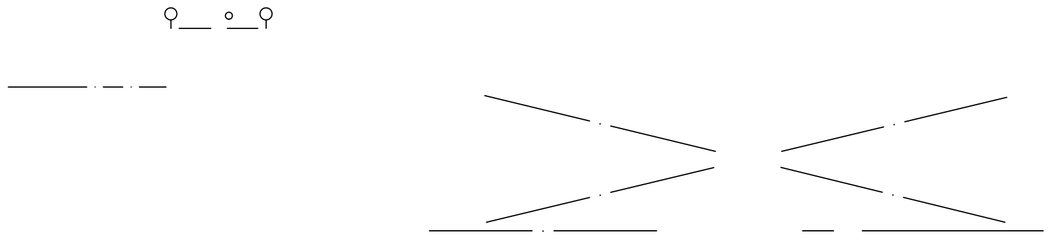

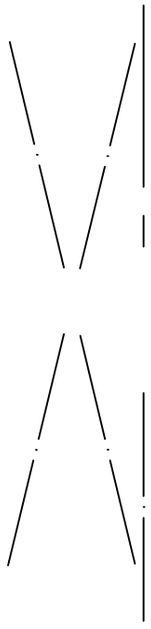

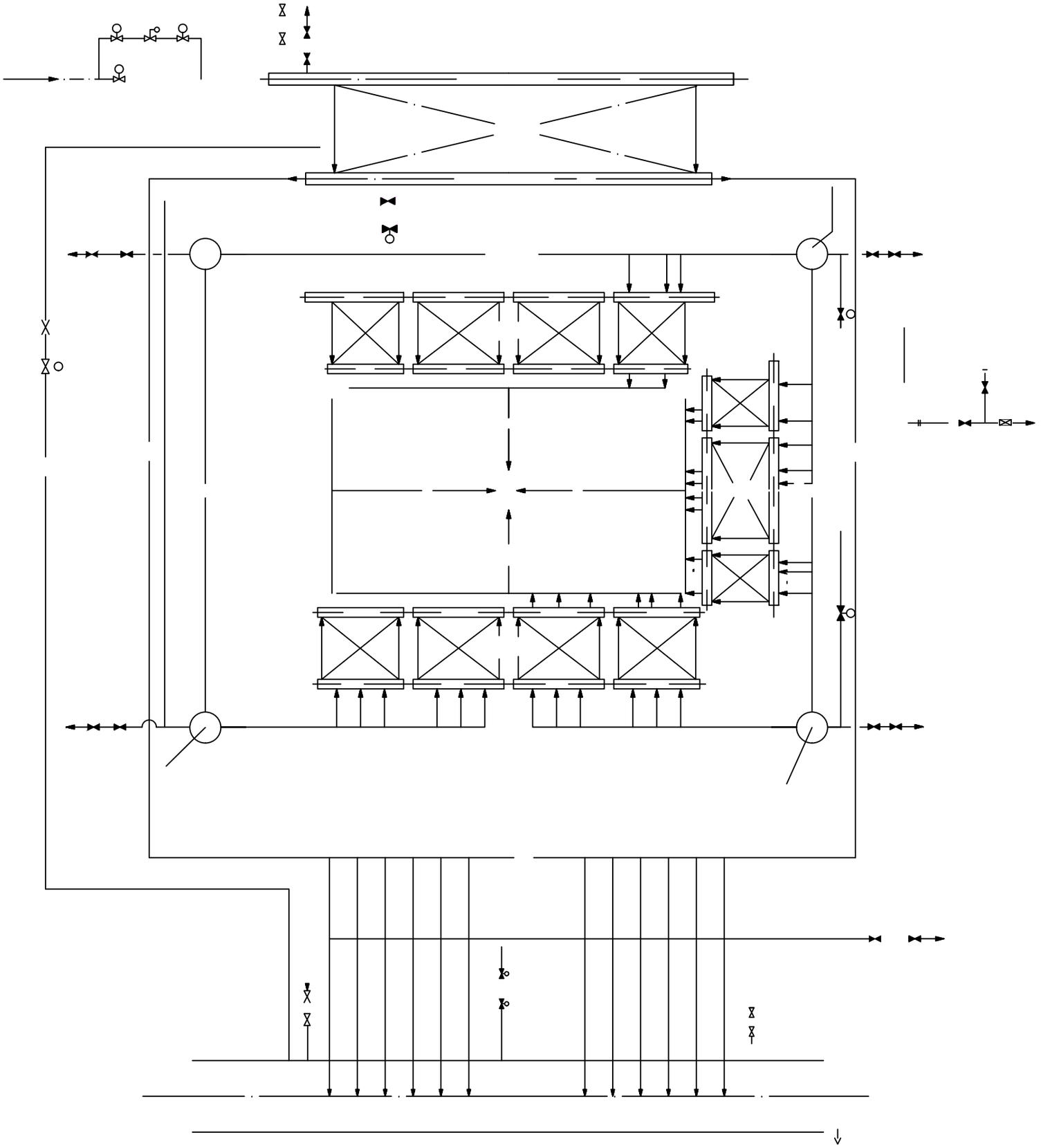

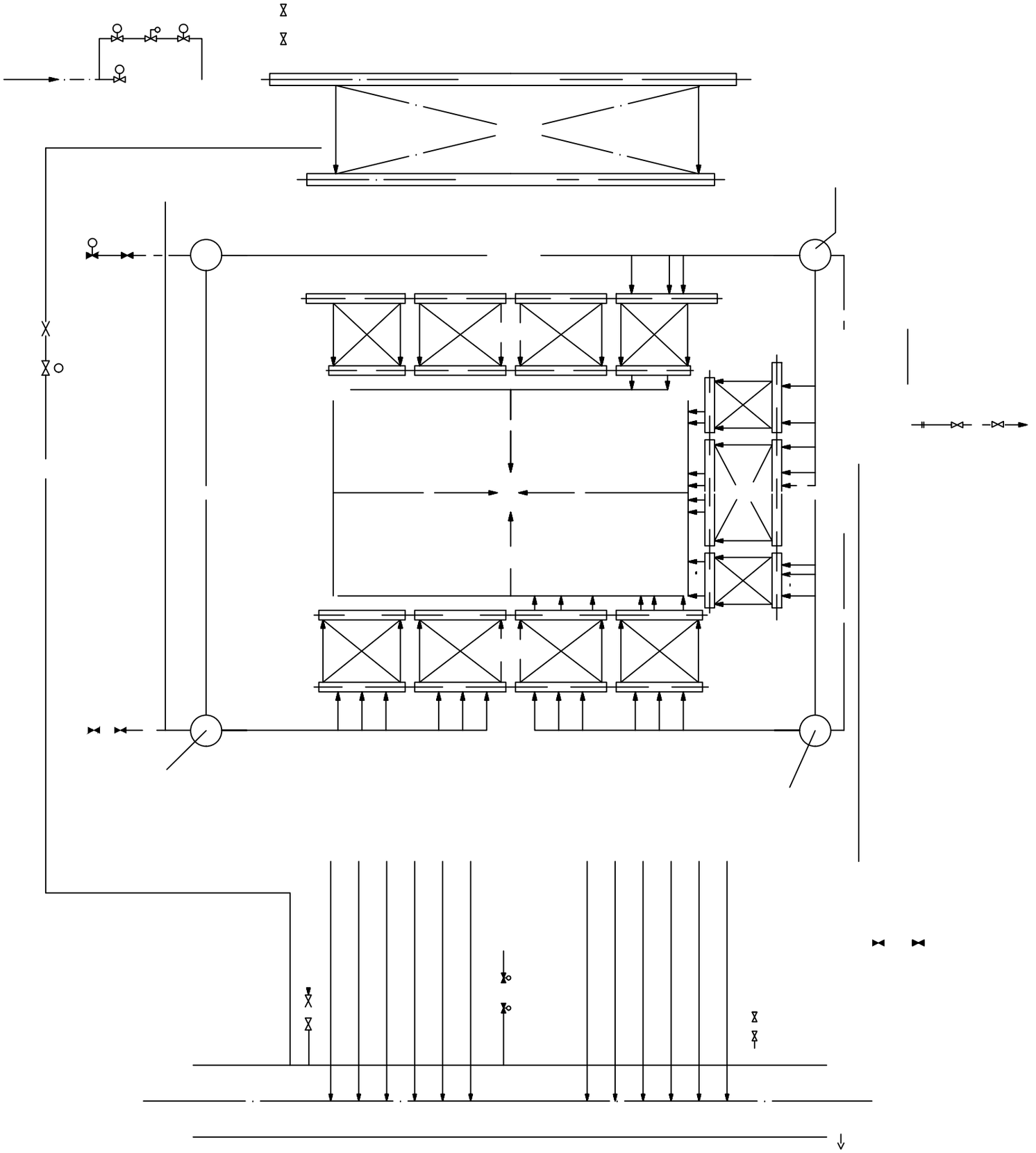

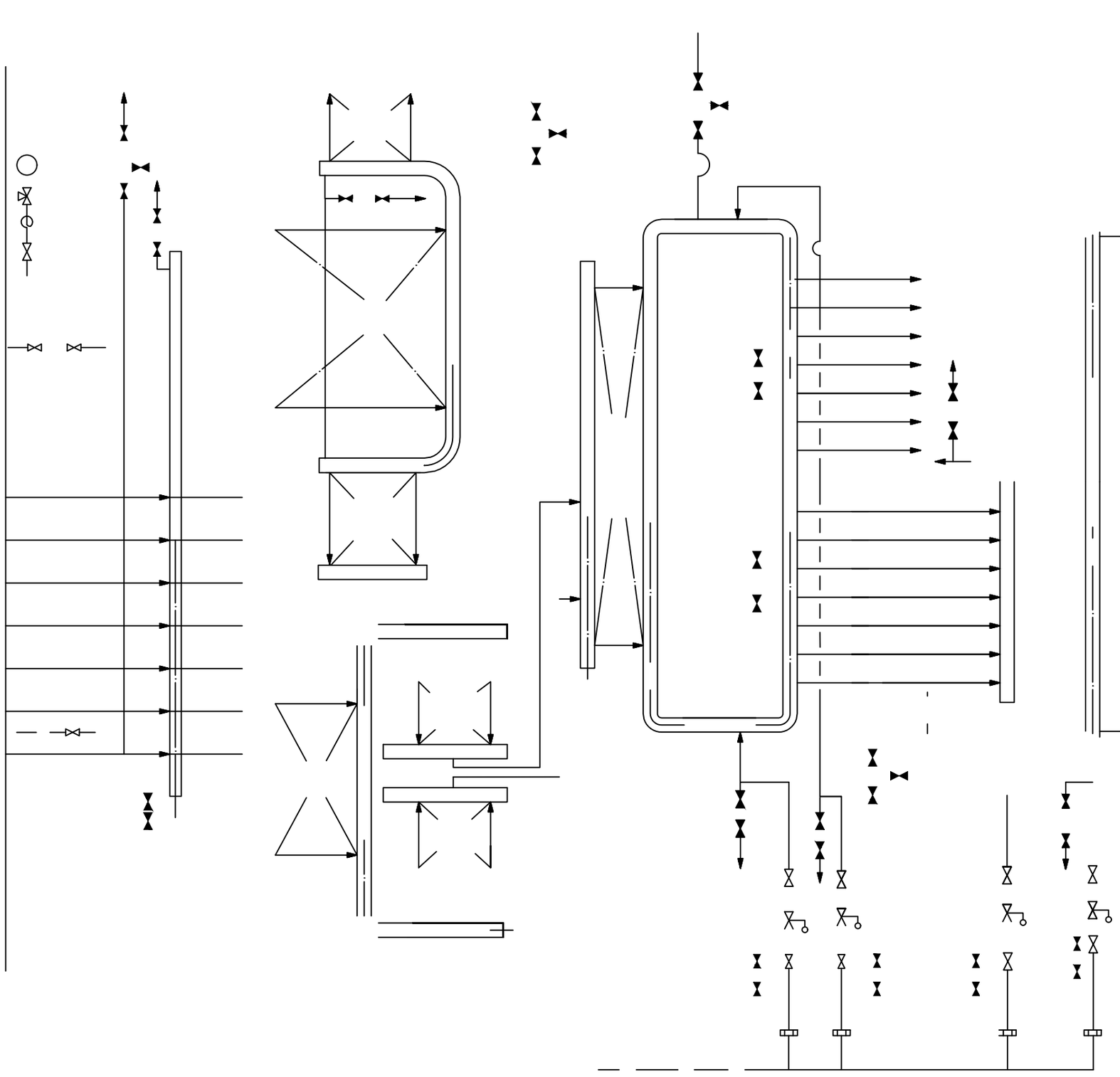

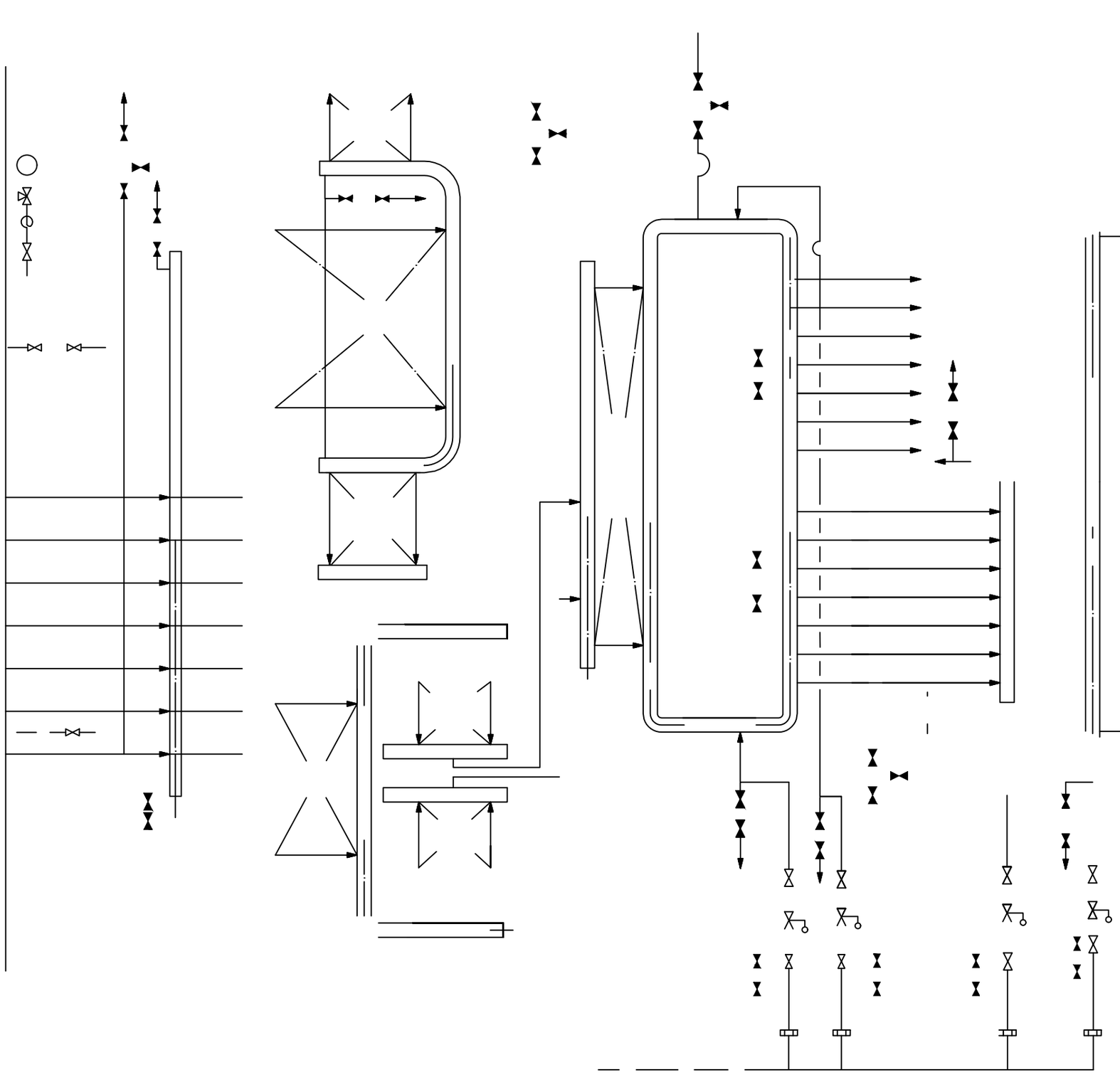

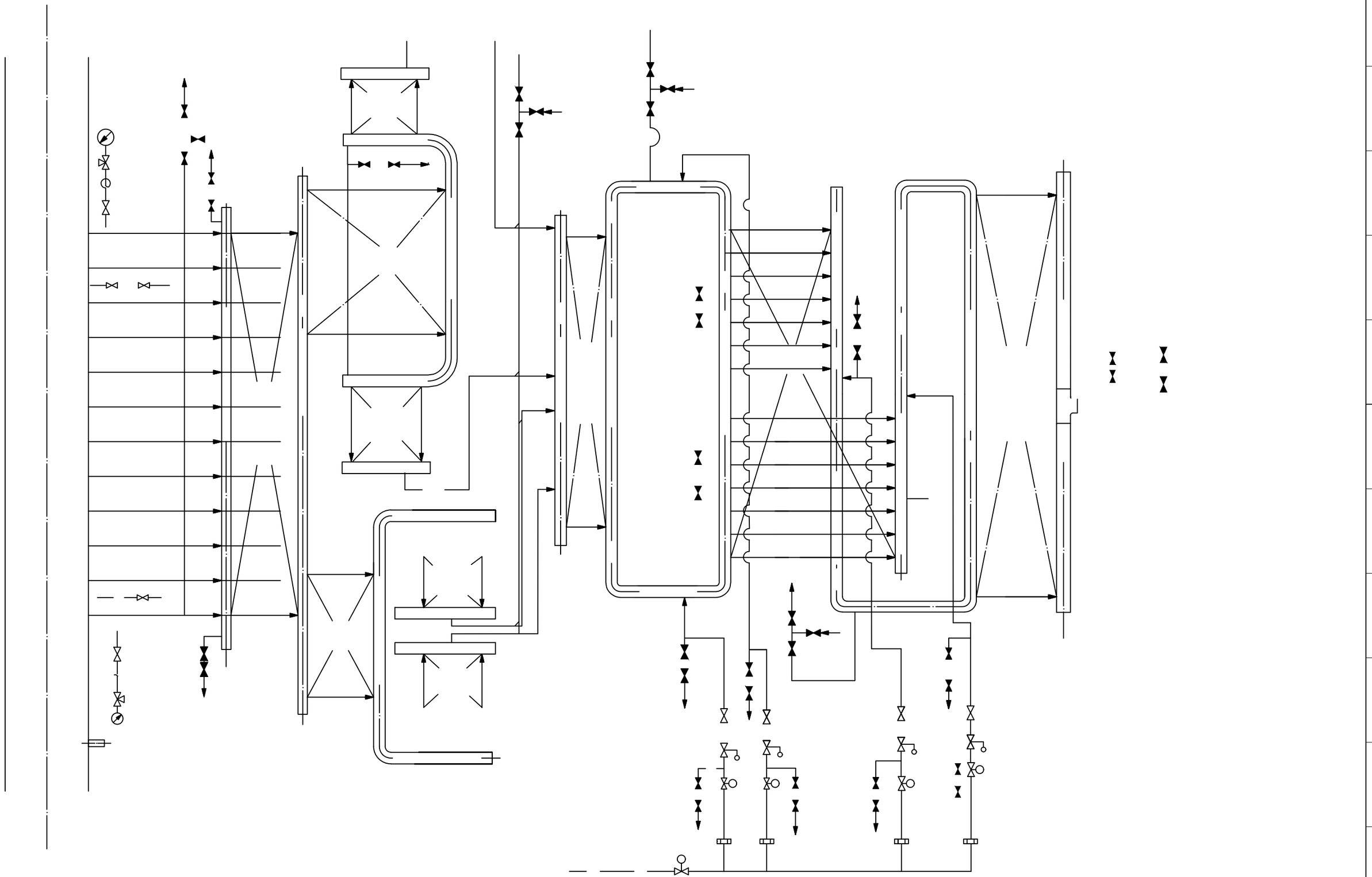

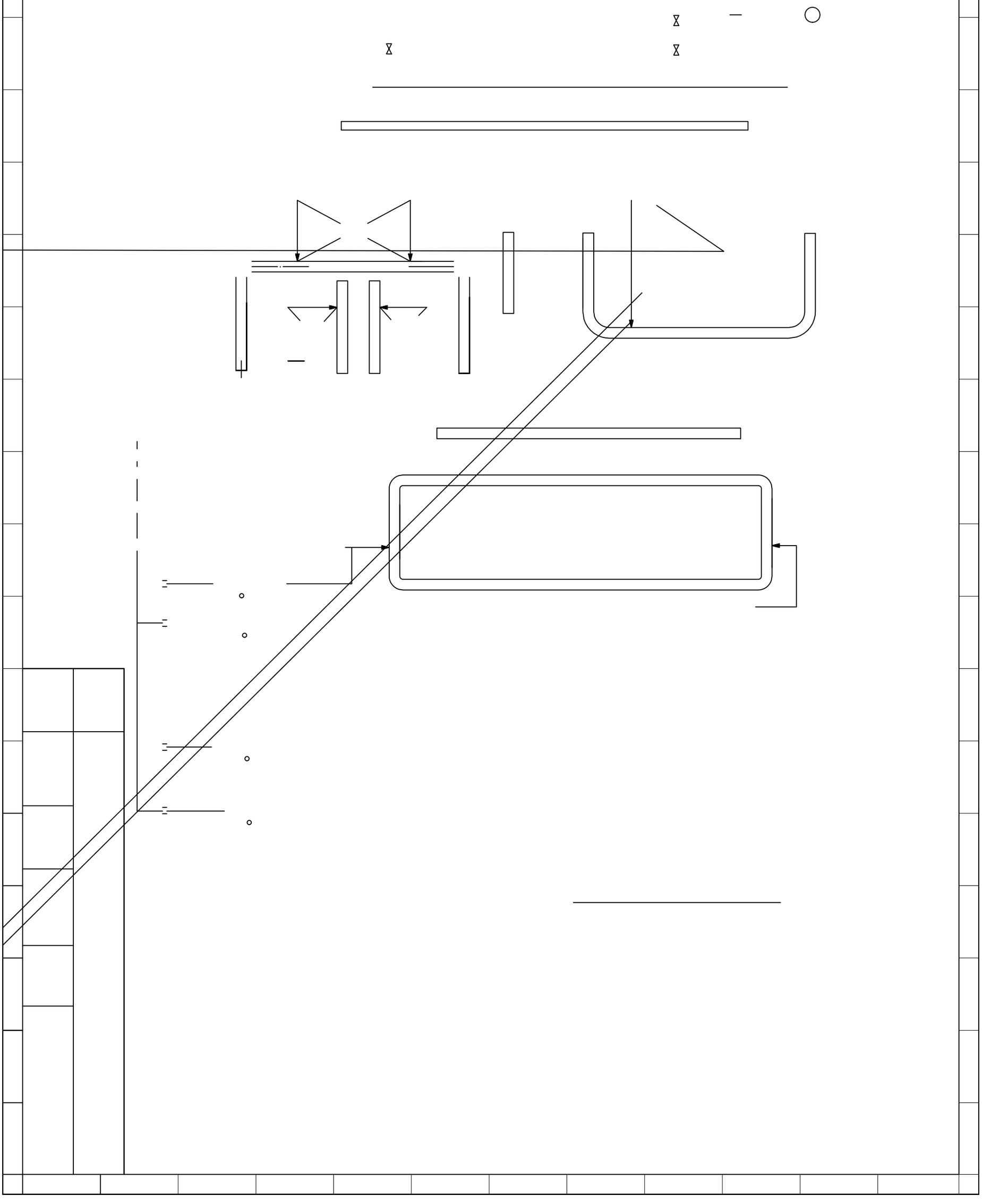

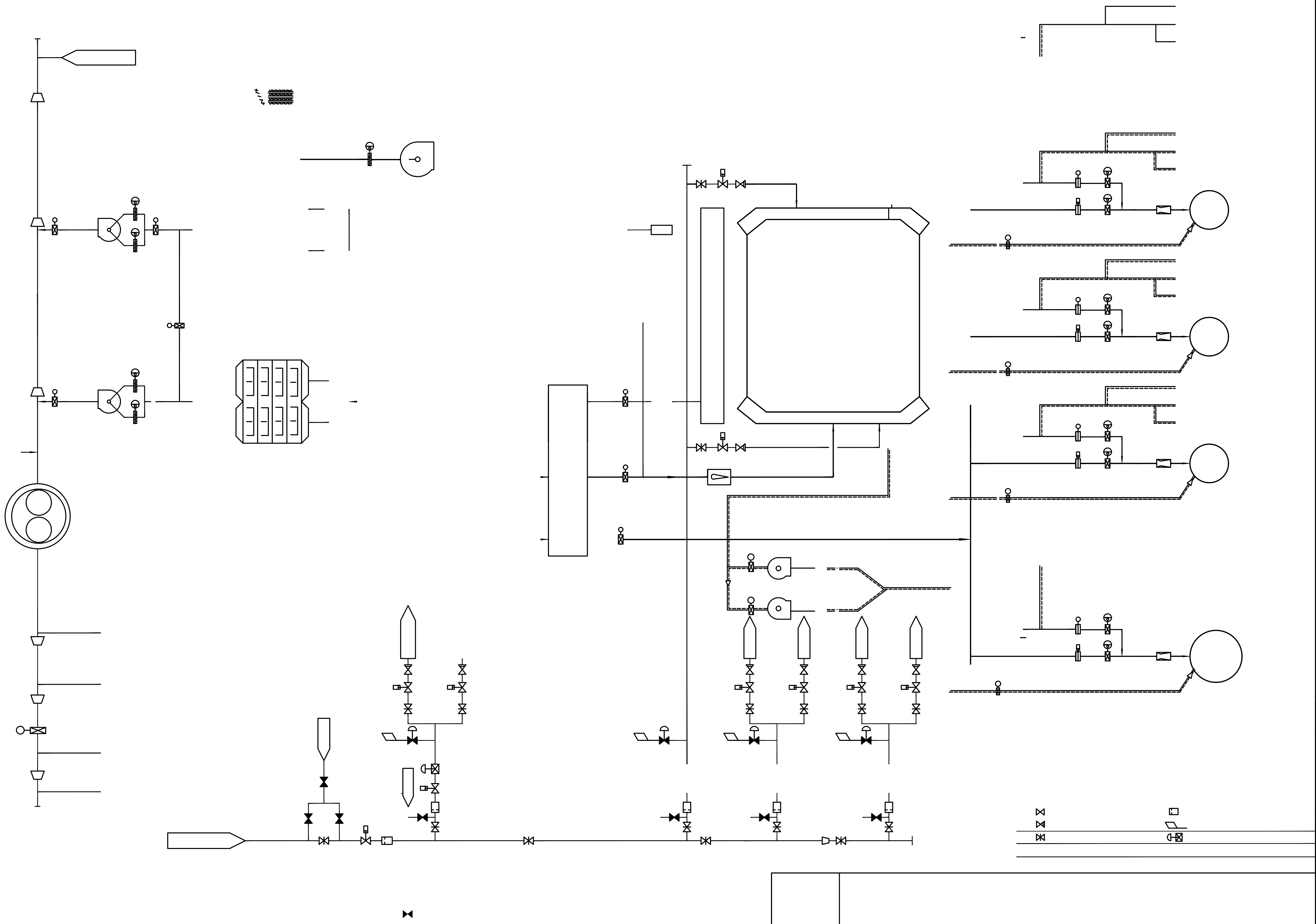

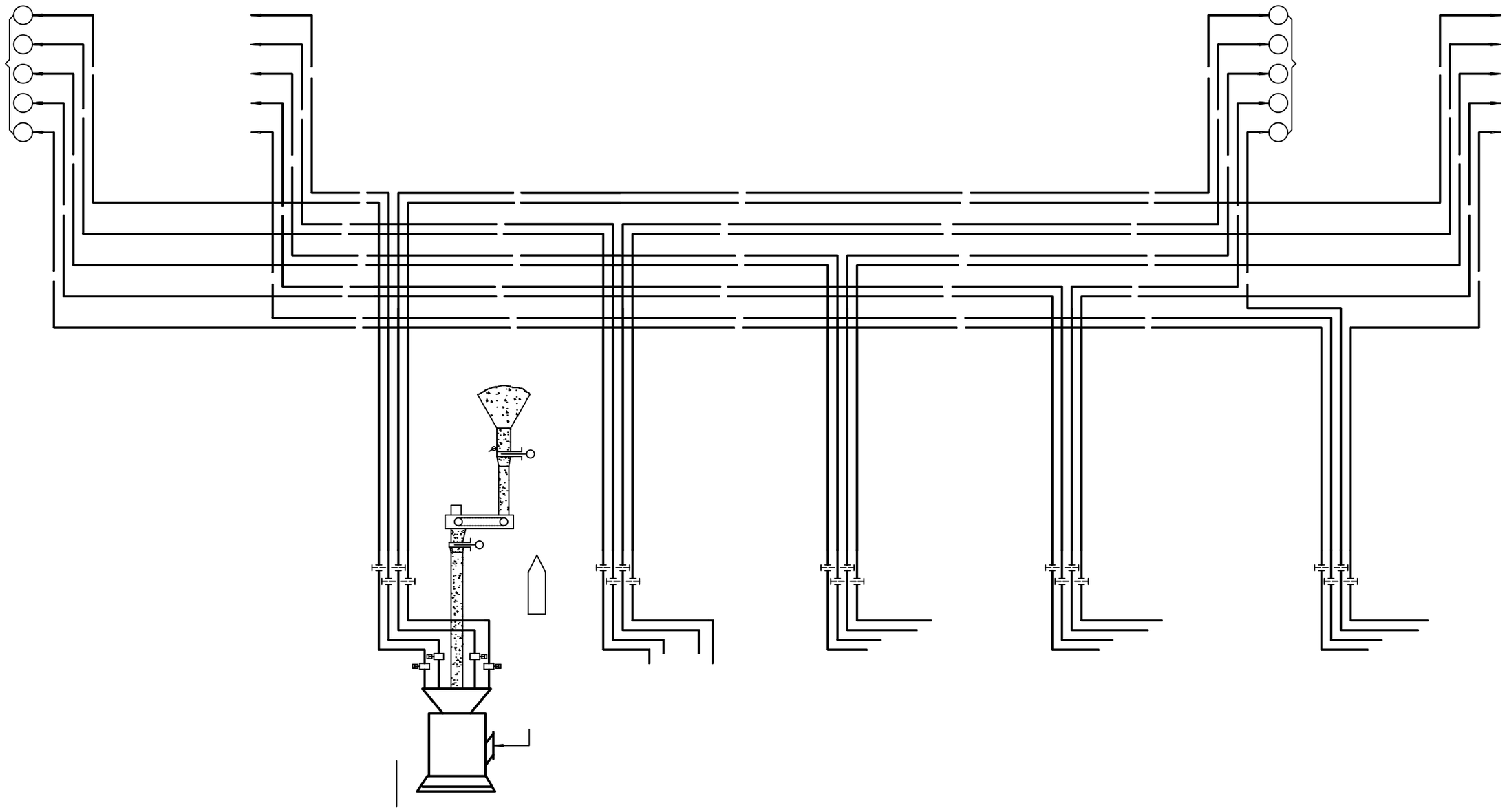

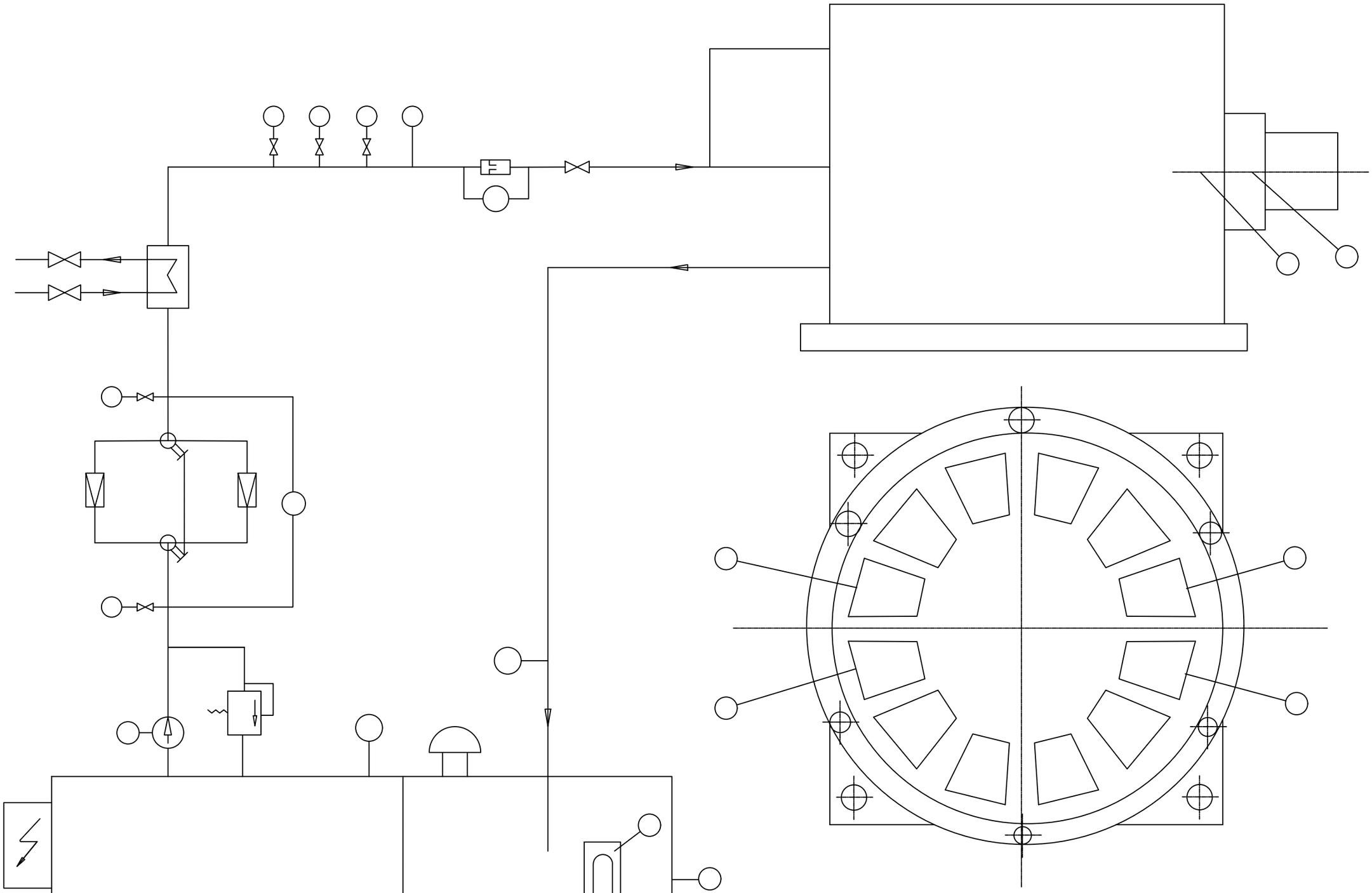

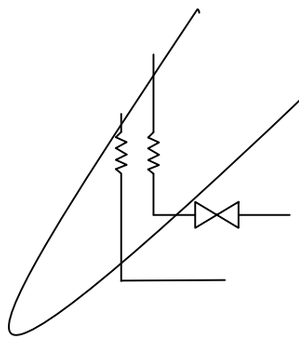

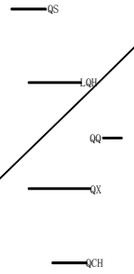

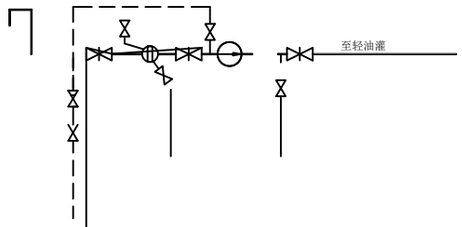

图名					
绘图	邓德朝	审核	高锦尧	图号	

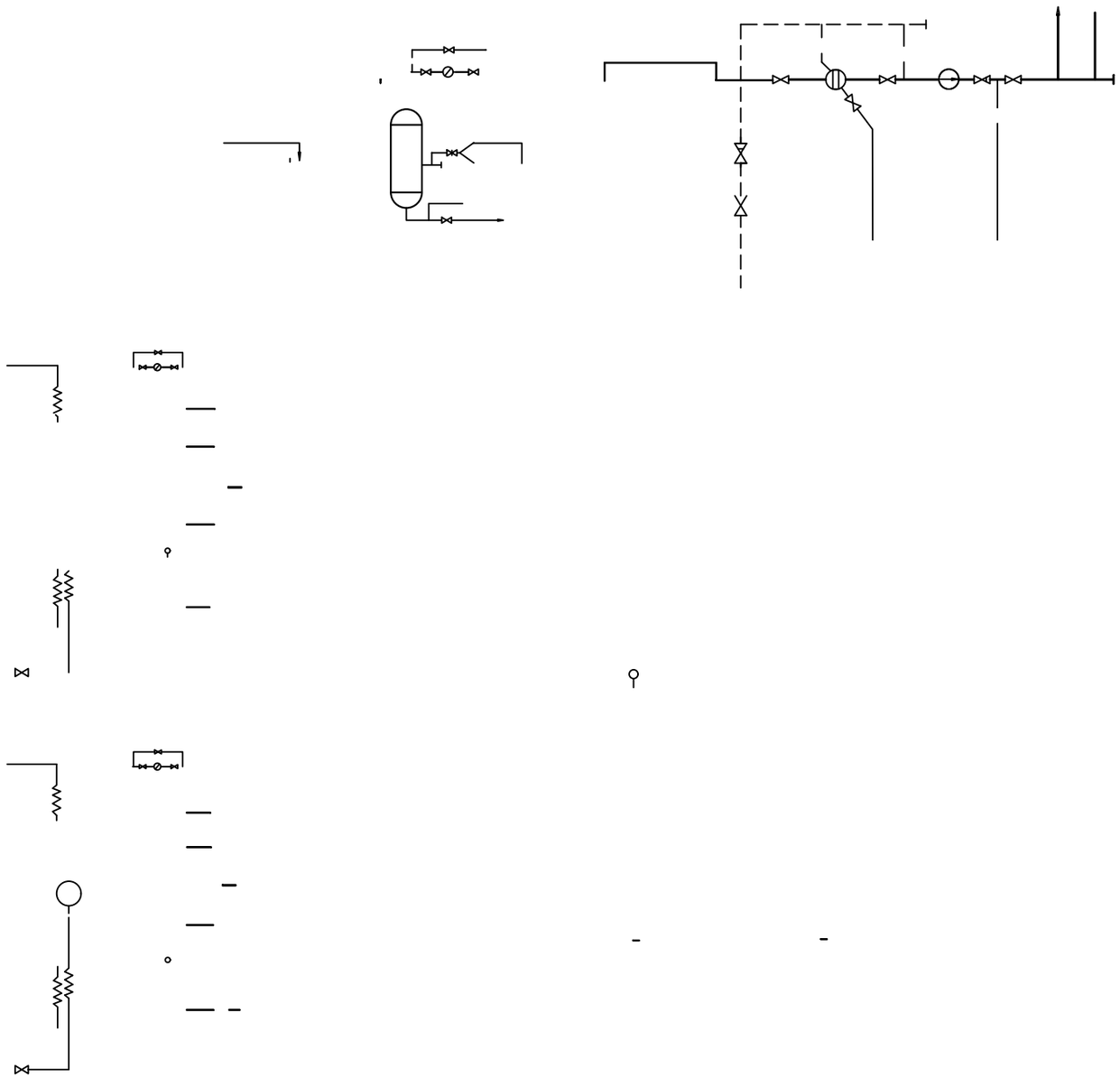

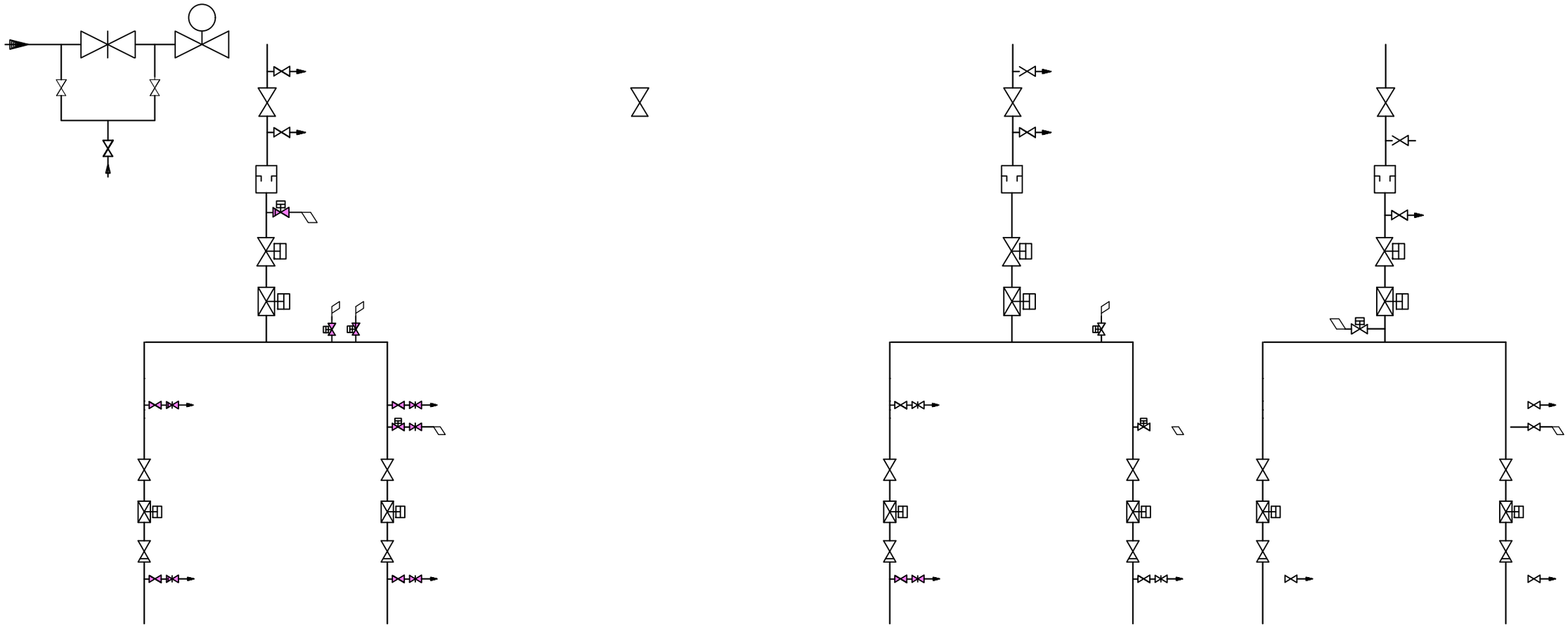

FW	
P	

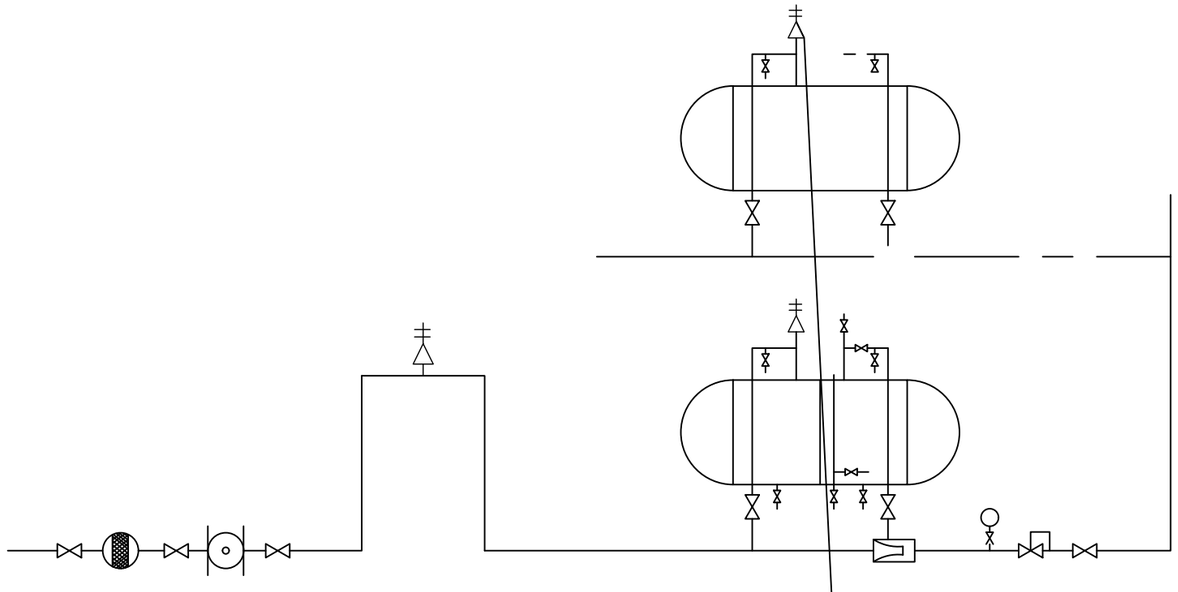

10 11 12 13 14 15 16 17 18

A B C D E F G

名

号

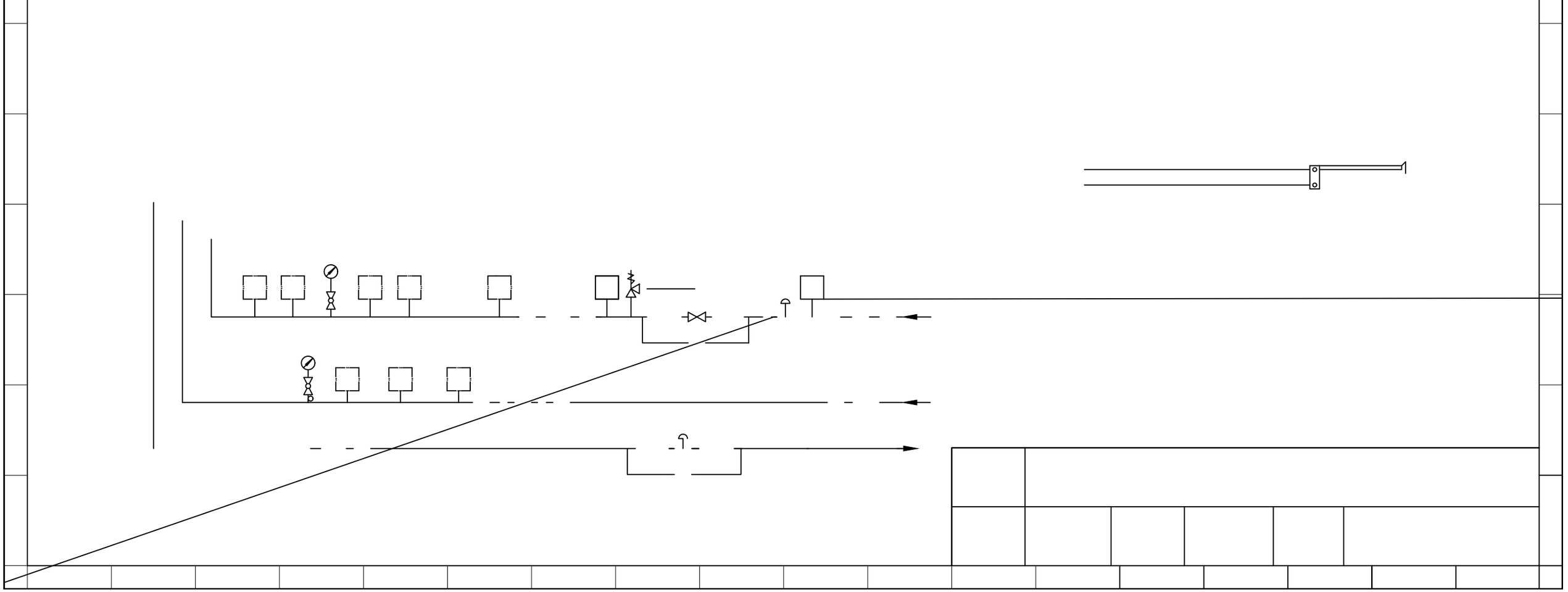

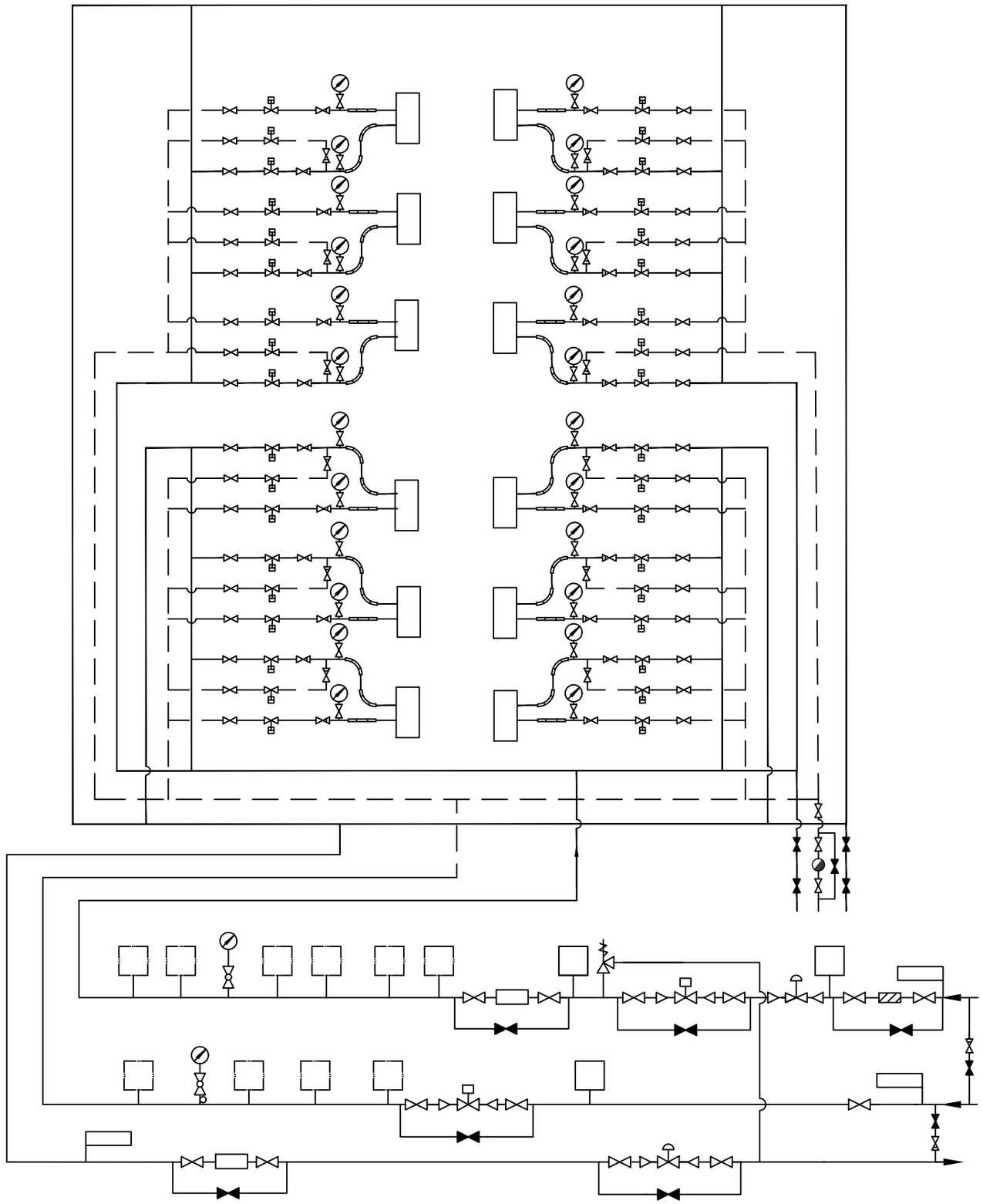

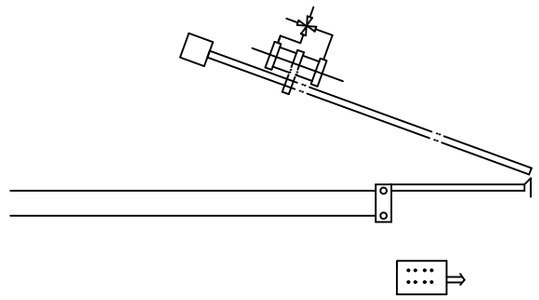

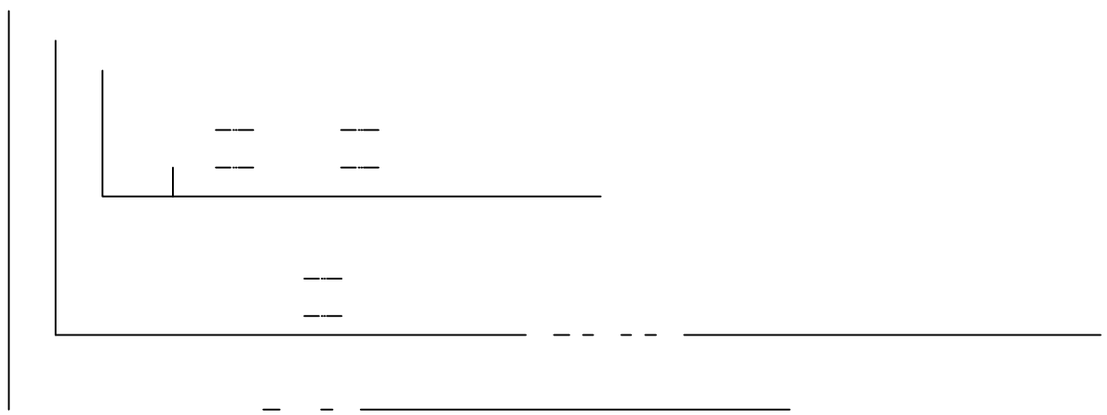

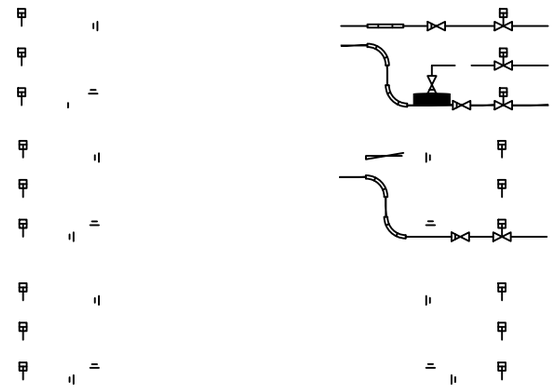

1 / , ,

2 ,

3 15T/h; 15T/h

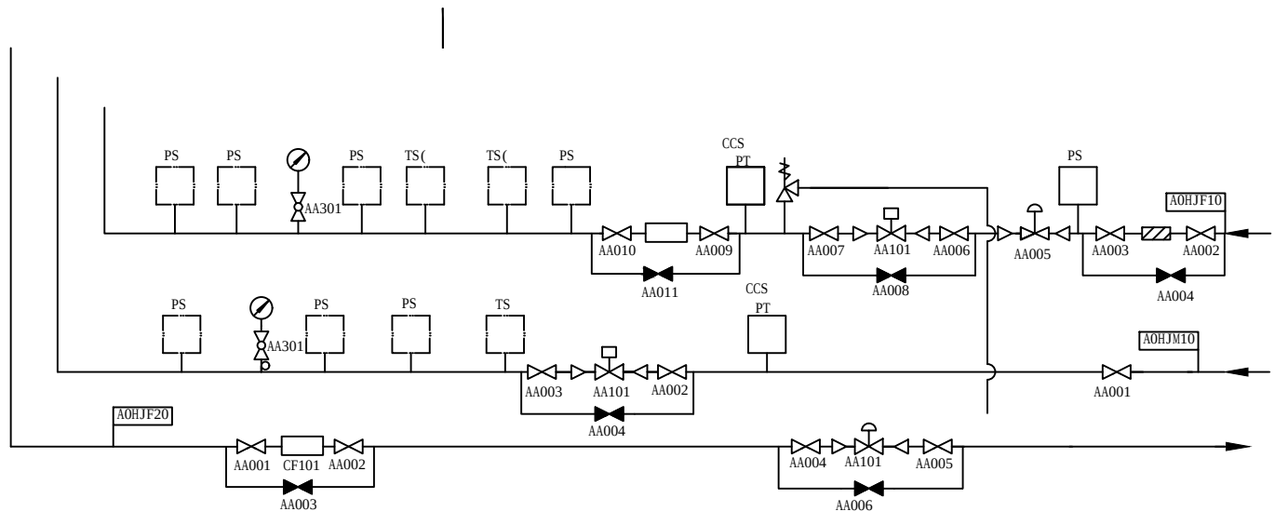

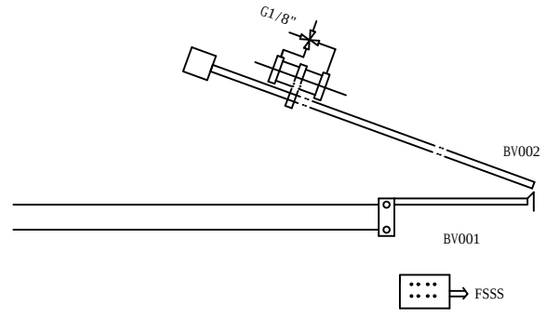

13t/h

1.8MPa

(0.6-1.0MPa(0.4-0.75MPa)

250 28 (

#4

TLRD-RJ-34

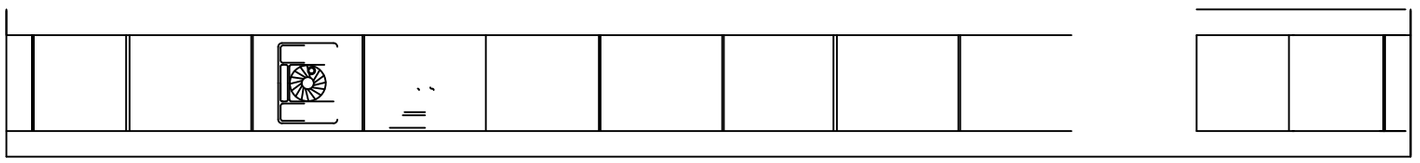

到制粉系统

扇形板

到燃烧系统

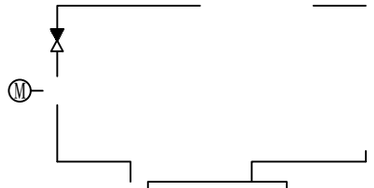

扇形板

省煤器来

扇形板

扇形板

扇形板

扇形板

一次风来

二次风来

支承轴承座

到除尘器

图名	空预器系统图		
绘图		审核	图号

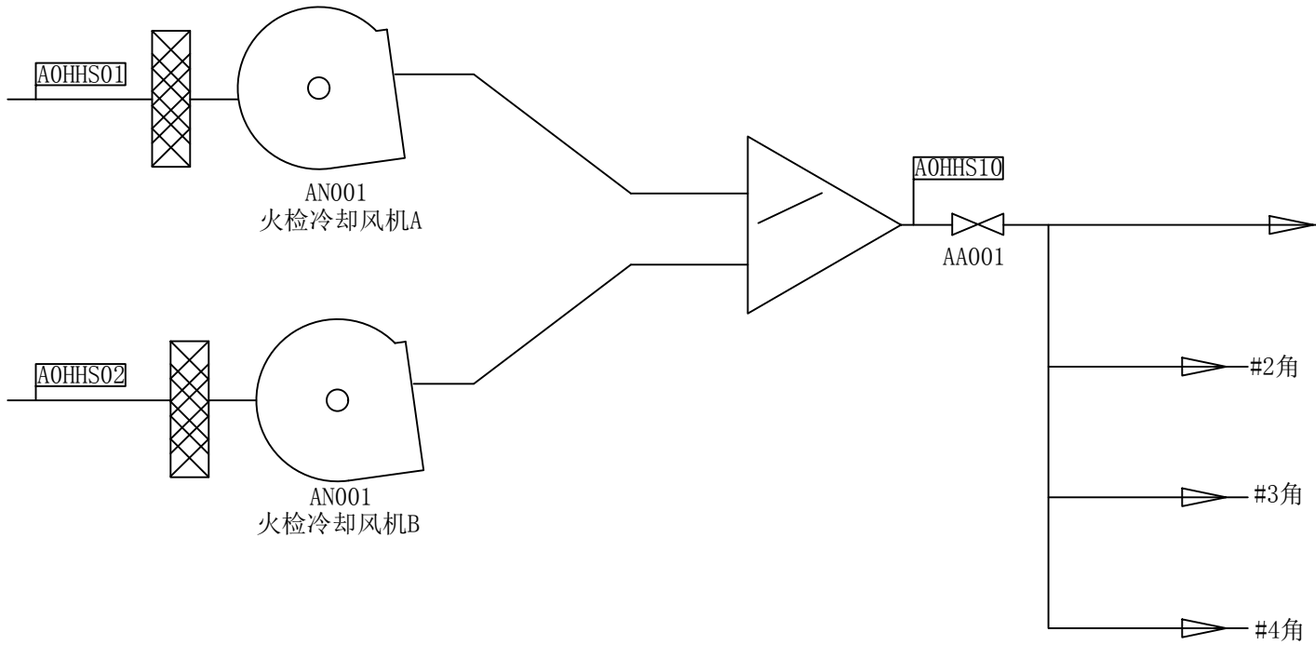

SOFA11	燃烬风
SOFA21	燃烬风
CCOFA1	紧凑燃烬风
EE1	辅助风
E1	煤粉
DE1	油
D1	辅助风+废气
CD1	辅助风
C1	煤粉
BC1	油
B1	煤粉
AB1	油
A1	煤粉
AA1	辅助风

序号	名　　称	#1角设备编号	#2角设备编号	#3角设备编号	#4角设备编号
1	A层X#角火检探头	A0HHA11CB001	A0HHA11CB002	A0HHA11CB003	A0HHA11CB004
2	AB层X#角火检探头	A0HHA12CB001	A0HHA12CB002	A0HHA12CB003	A0HHA12CB004
3	B层X#角火检探头	A0HHA13CB001	A0HHA13CB002	A0HHA13CB003	A0HHA13CB004
4	BC层X#角火检探头	A0HHA14CB001	A0HHA14CB002	A0HHA14CB003	A0HHA14CB004
5	C层X#角火检探头	A0HHA15CB001	A0HHA15CB002	A0HHA15CB003	A0HHA15CB004
6	CD层X#角火检探头	A0HHA16CB001		A0HHA16CB003	
7	D层X#角火检探头	A0HHA17CB001	A0HHA17CB002	A0HHA17CB003	A0HHA17CB004
8	DE层X#角火检探头	A0HHA18CB001	A0HHA18CB002	A0HHA18CB003	A0HHA18CB004
9	E层X#角火检探头	A0HHA19CB001	A0HHA19CB002	A0HHA19CB003	A0HHA19CB004

图名	火检冷却风系统图				
绘图	邓德朝	审核	高锦尧	图号	TLRD-RJ-37

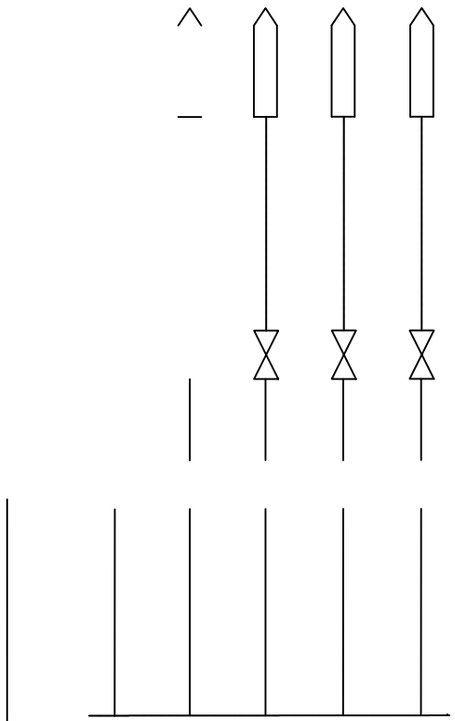

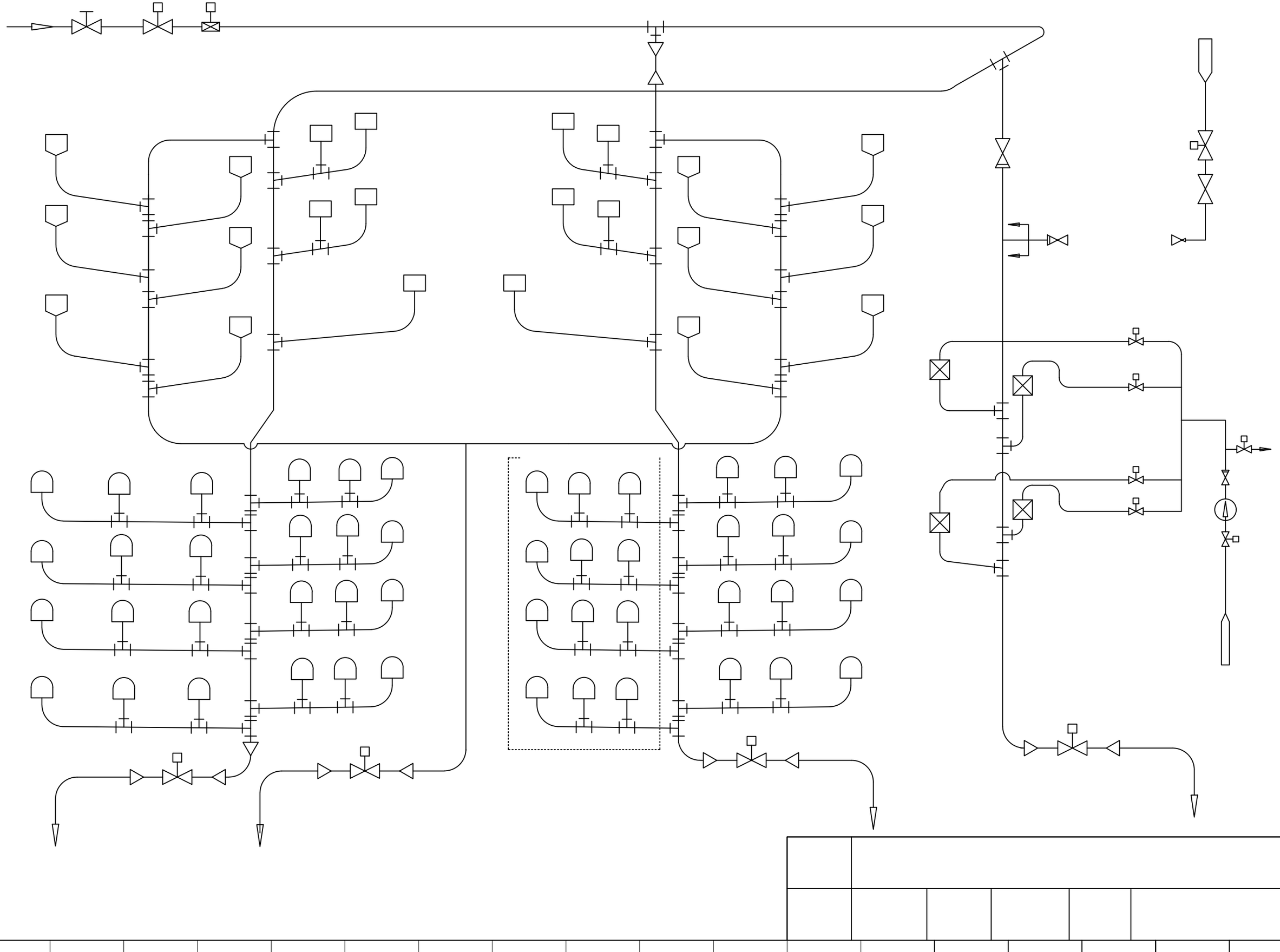

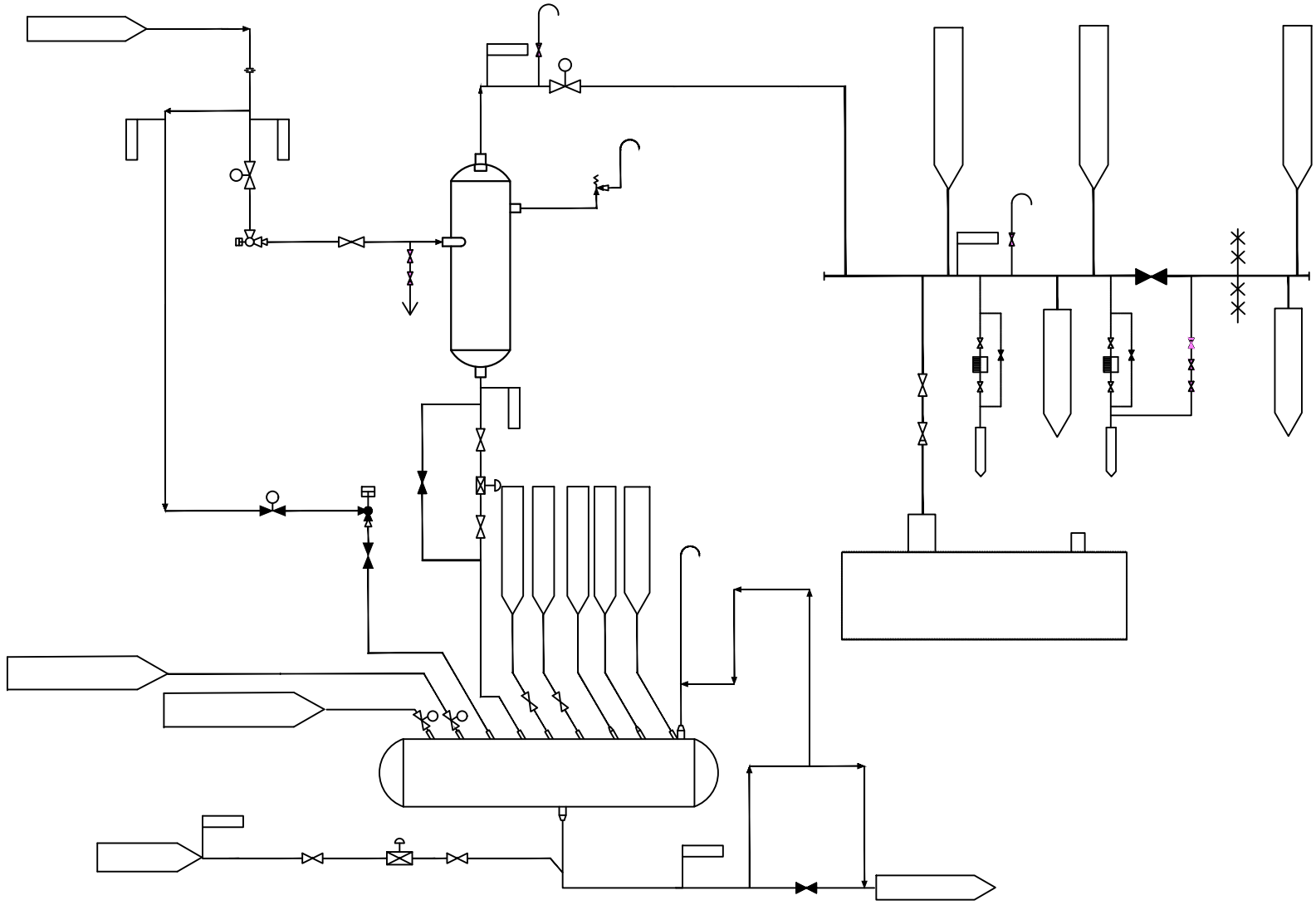

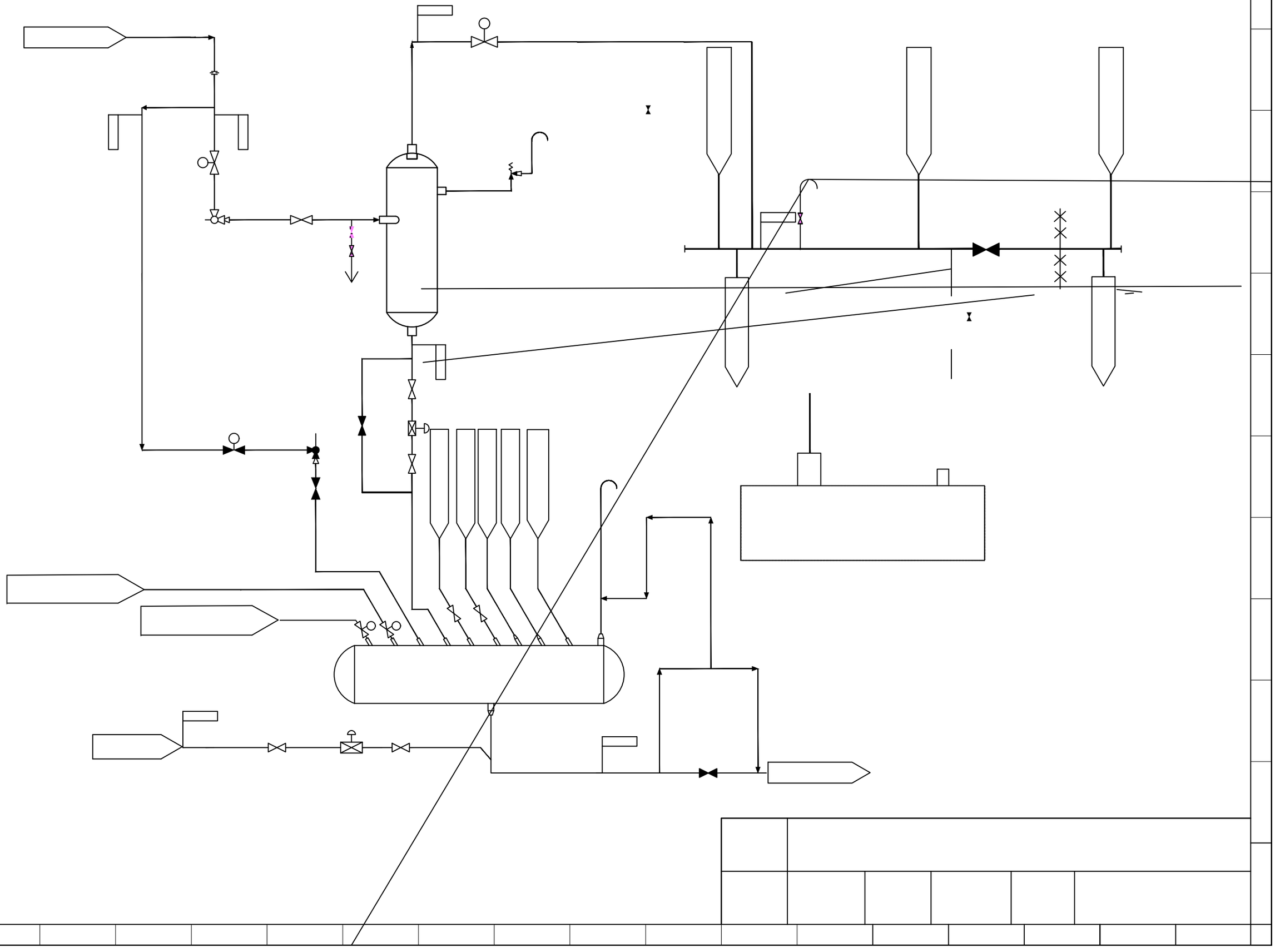

PCV

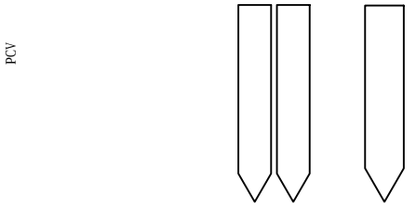

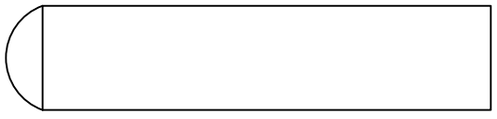

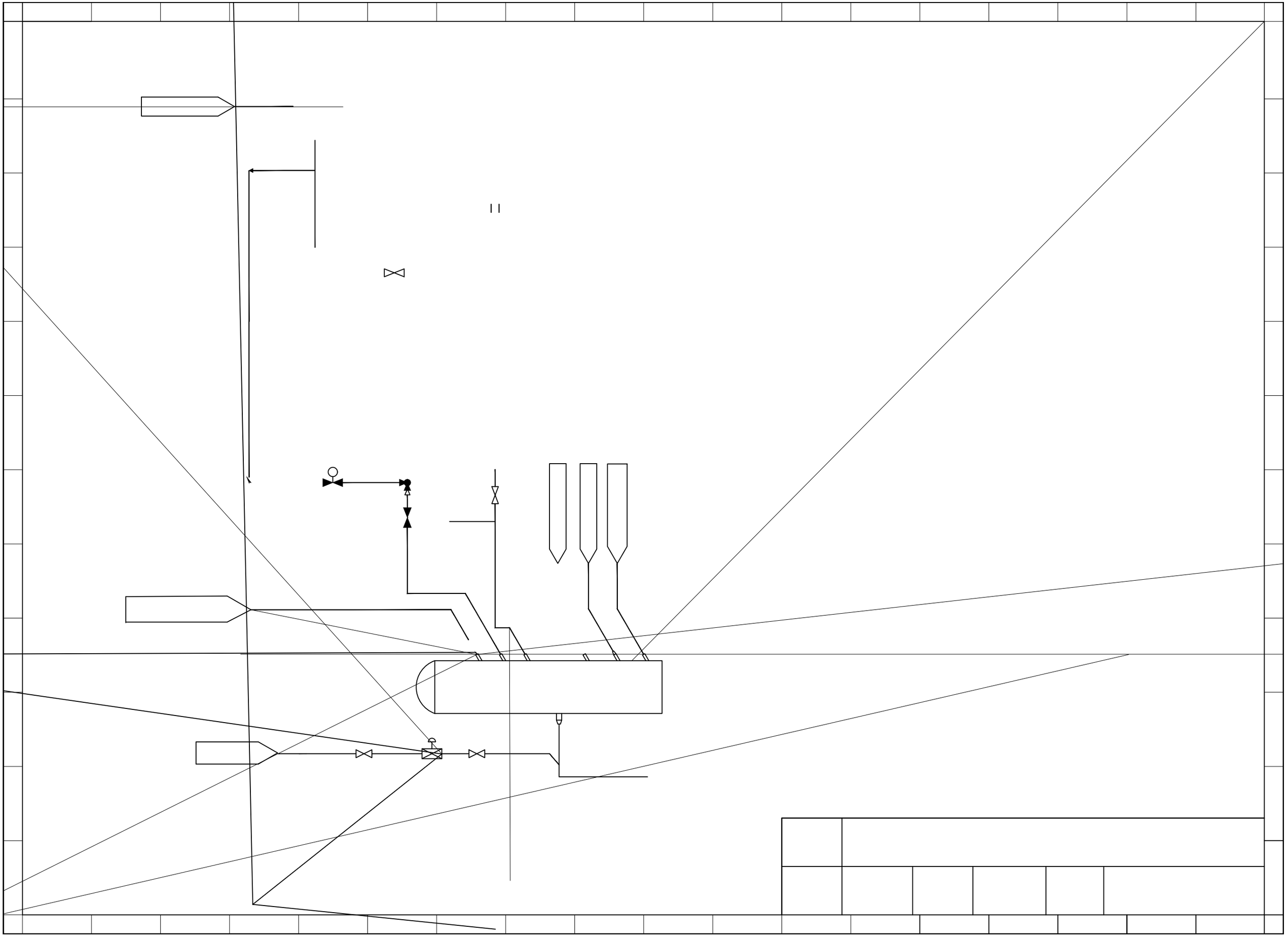

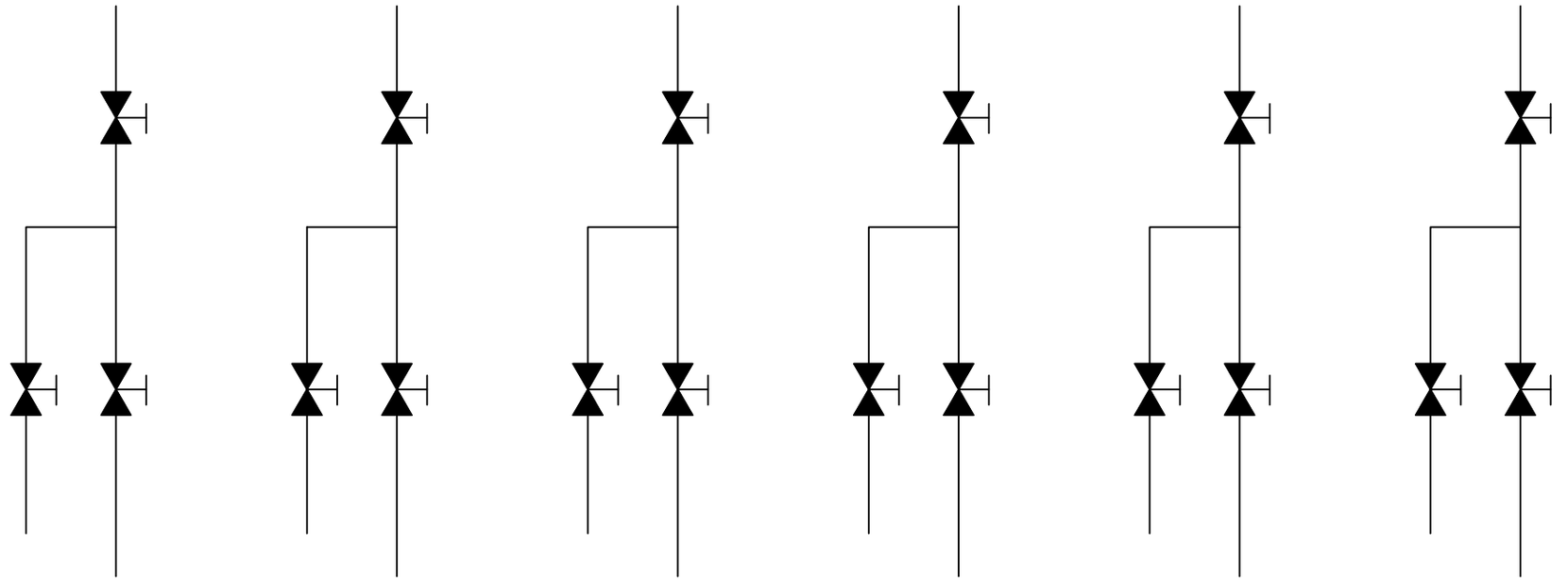

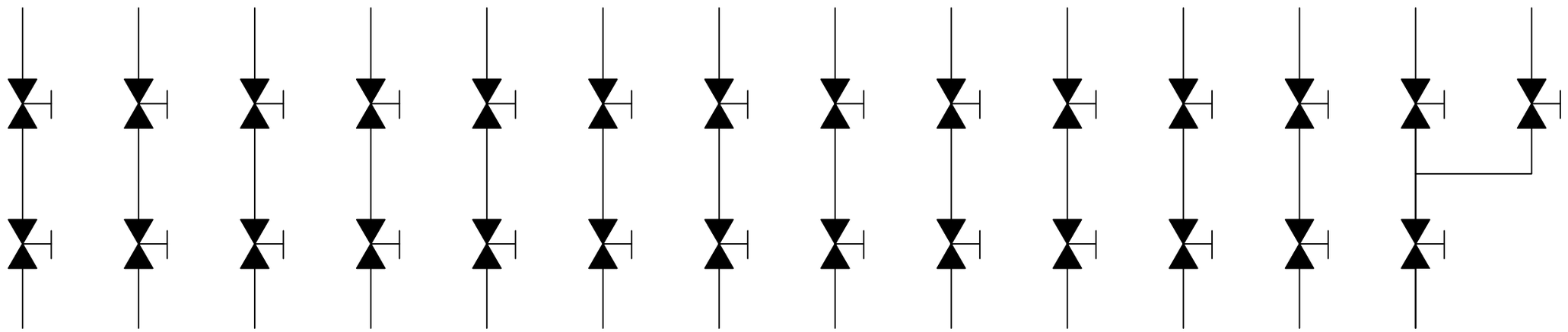

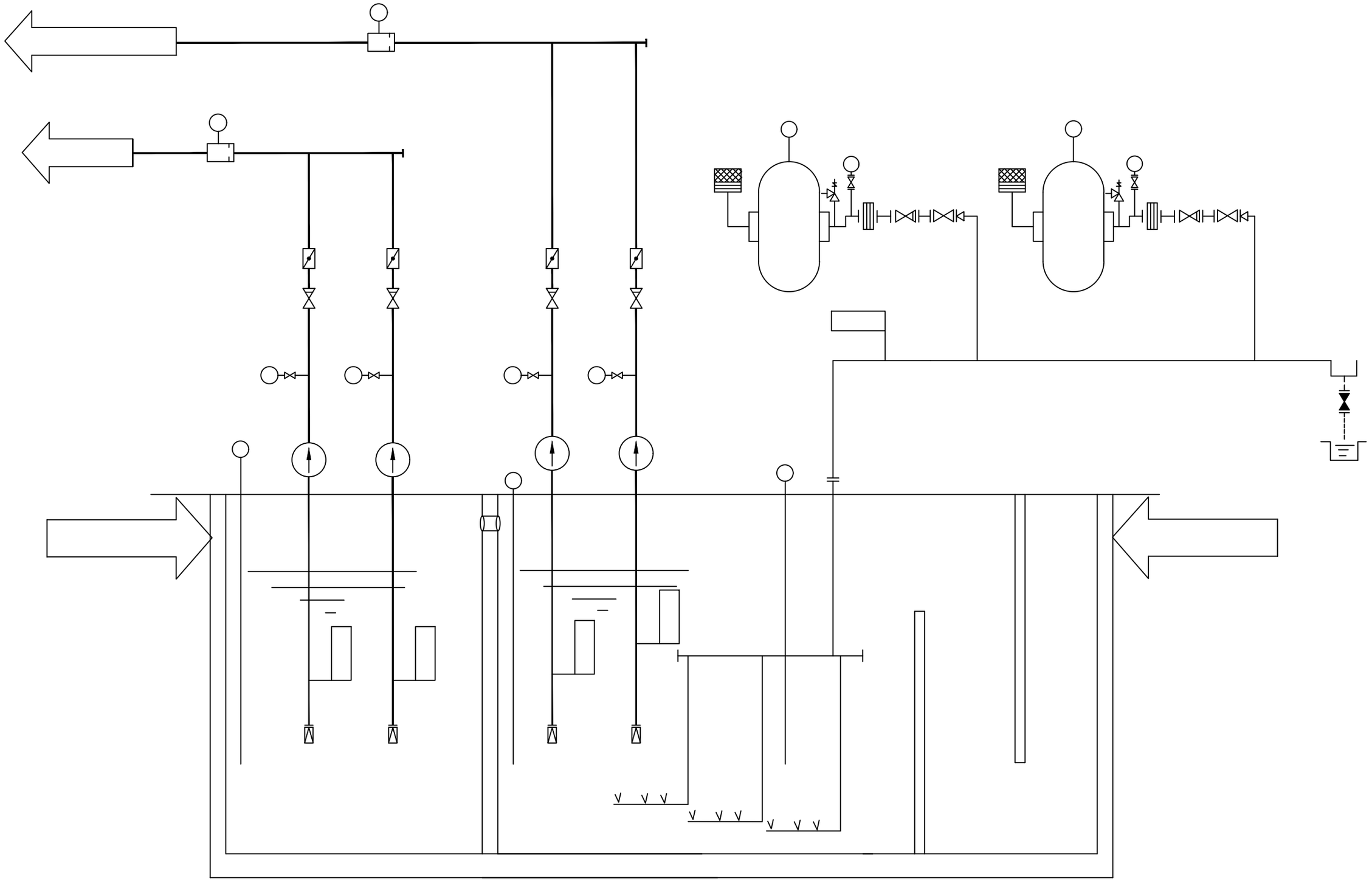

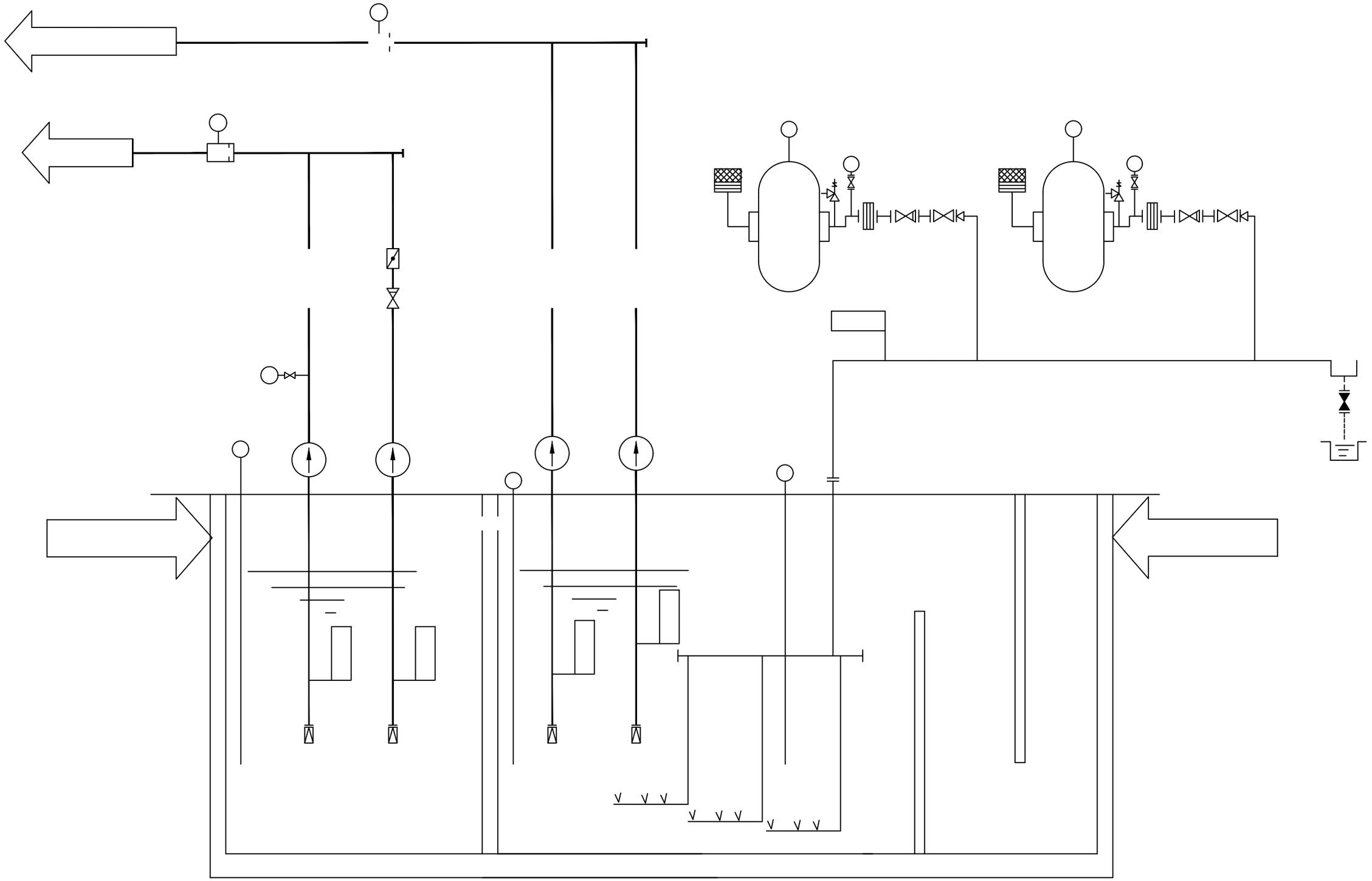

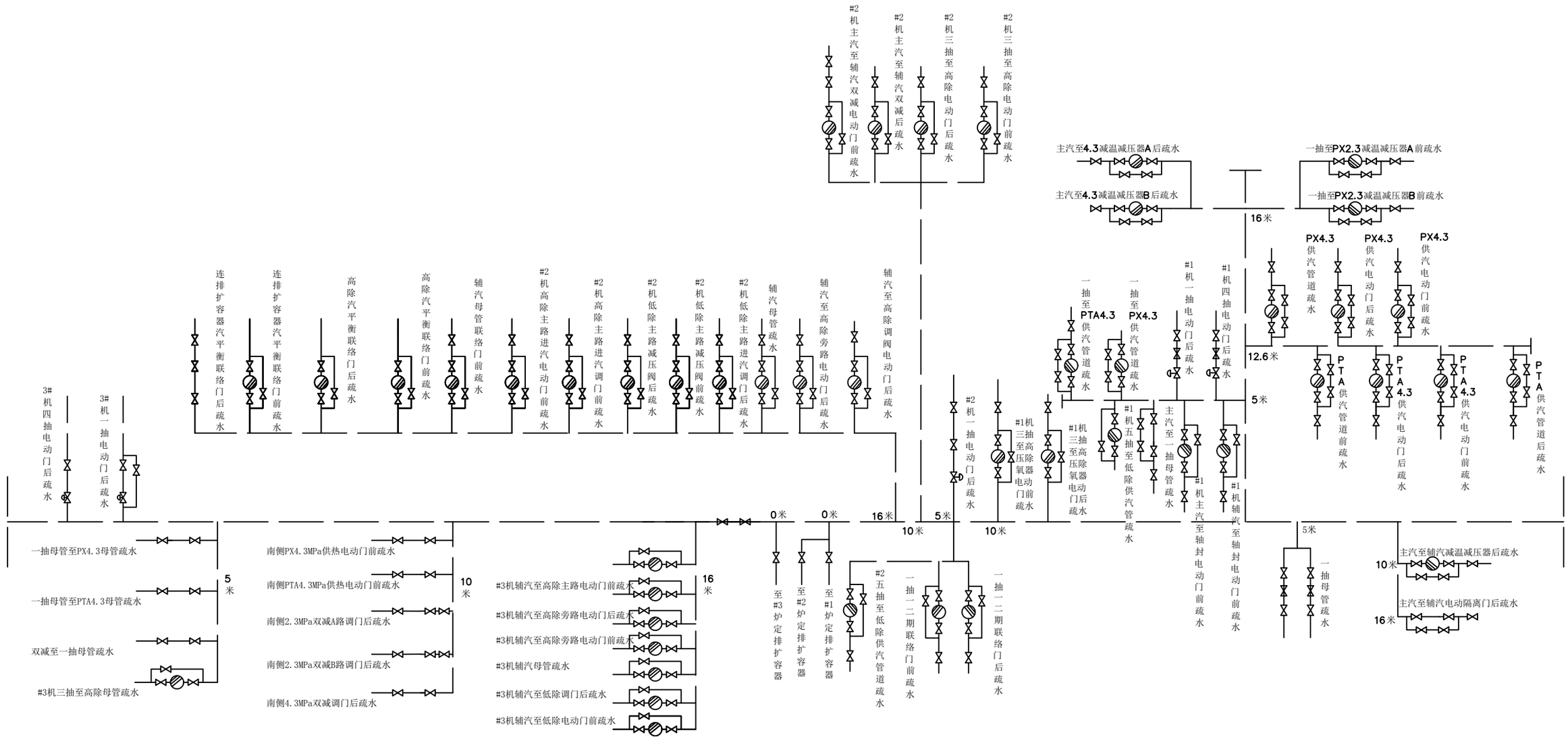

图名	低压疏水母管				
绘图	邓德朝	审核	高锦尧	图号	TLRD-RJ-43

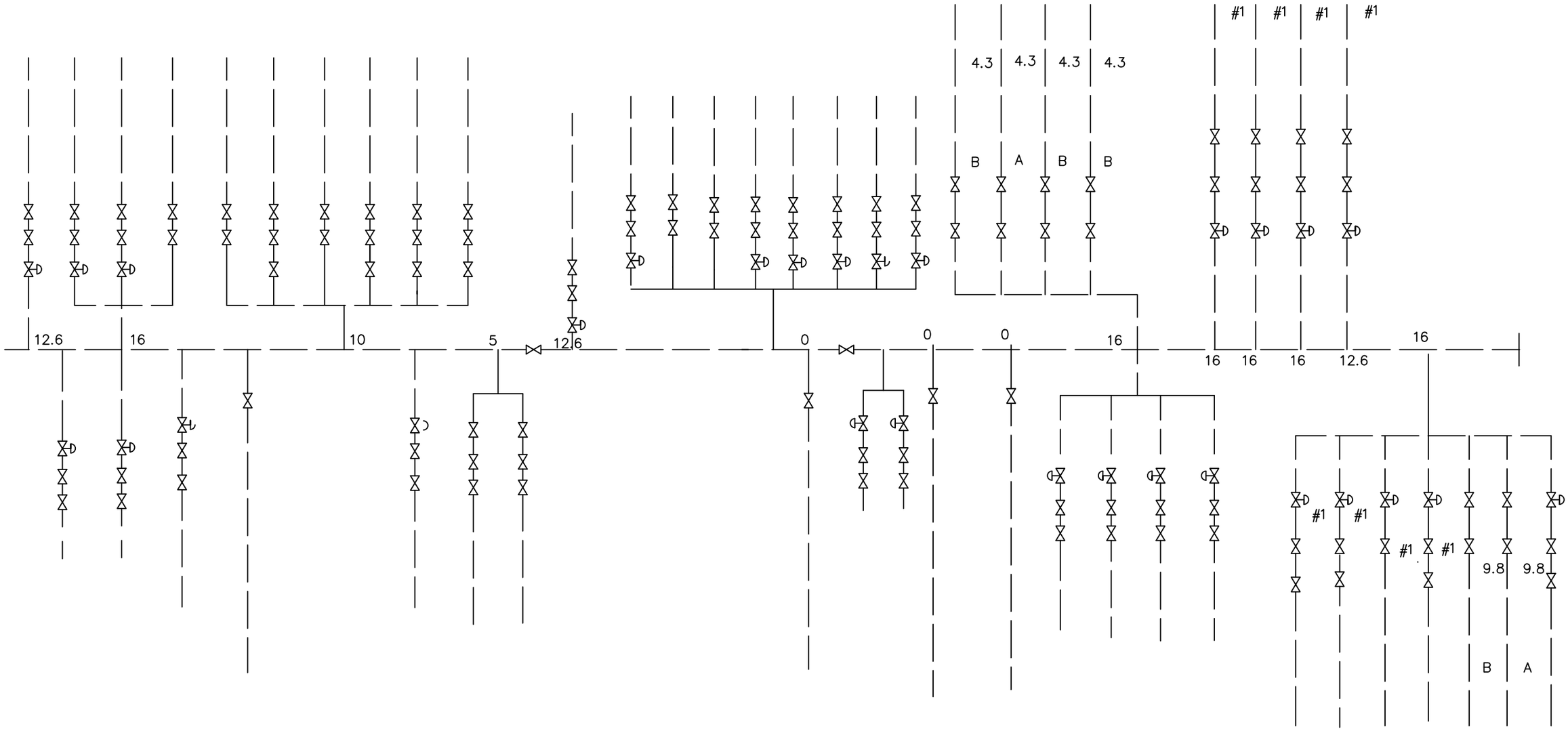
4.3
4.3
4.3
4.3
B
A
B
B
#1
#1
#1
#1
12.6
16
10
5
12.6
0
0
0
16
16
16
16
16
12.6
16
#1
#1
#1
#1
9.8
9.8
B
A

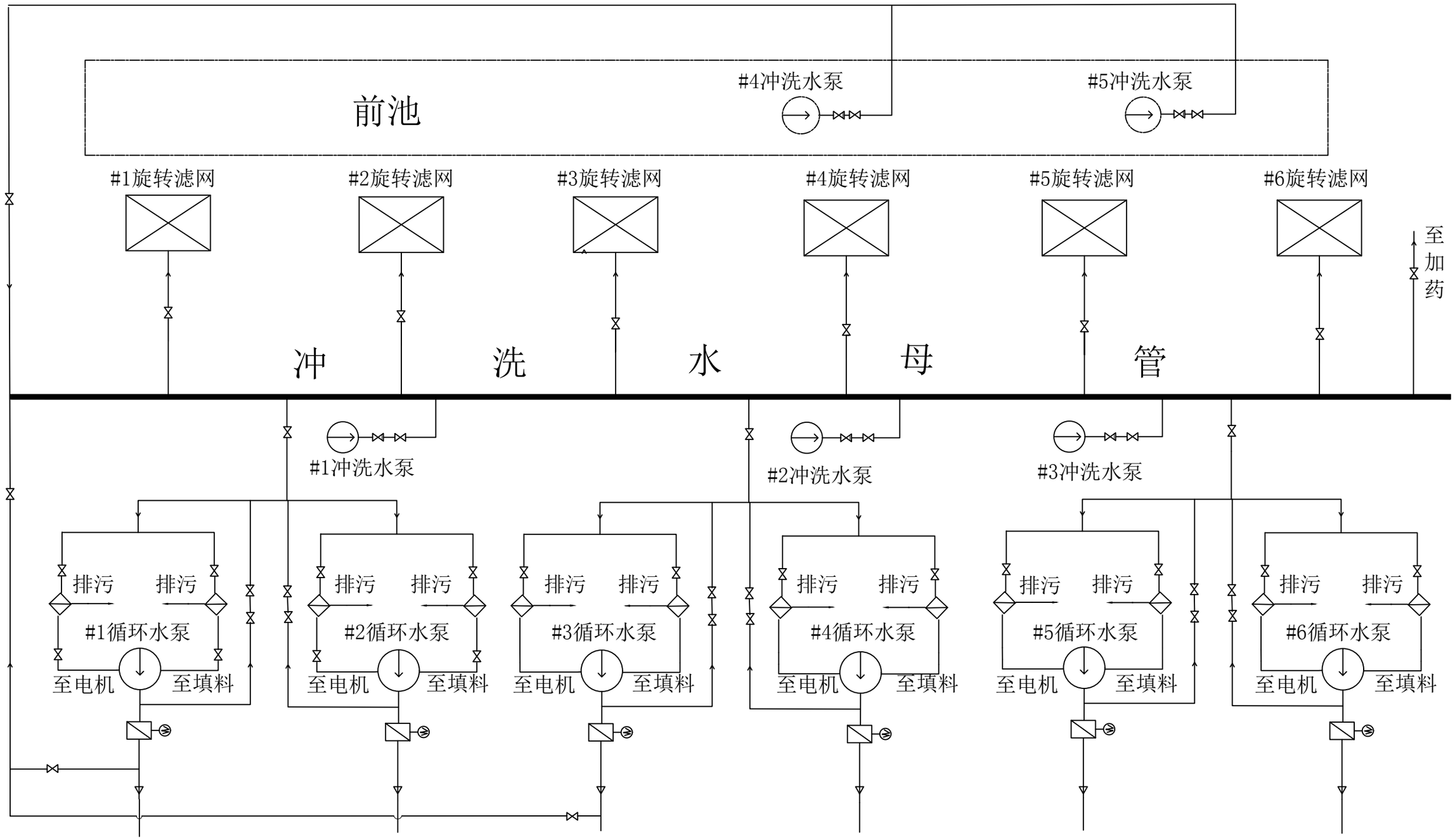

图名	循环水泵润滑冷却水系统图				
绘图	邓德朝	审核	高锦尧	图号	TLRD-RJ-46

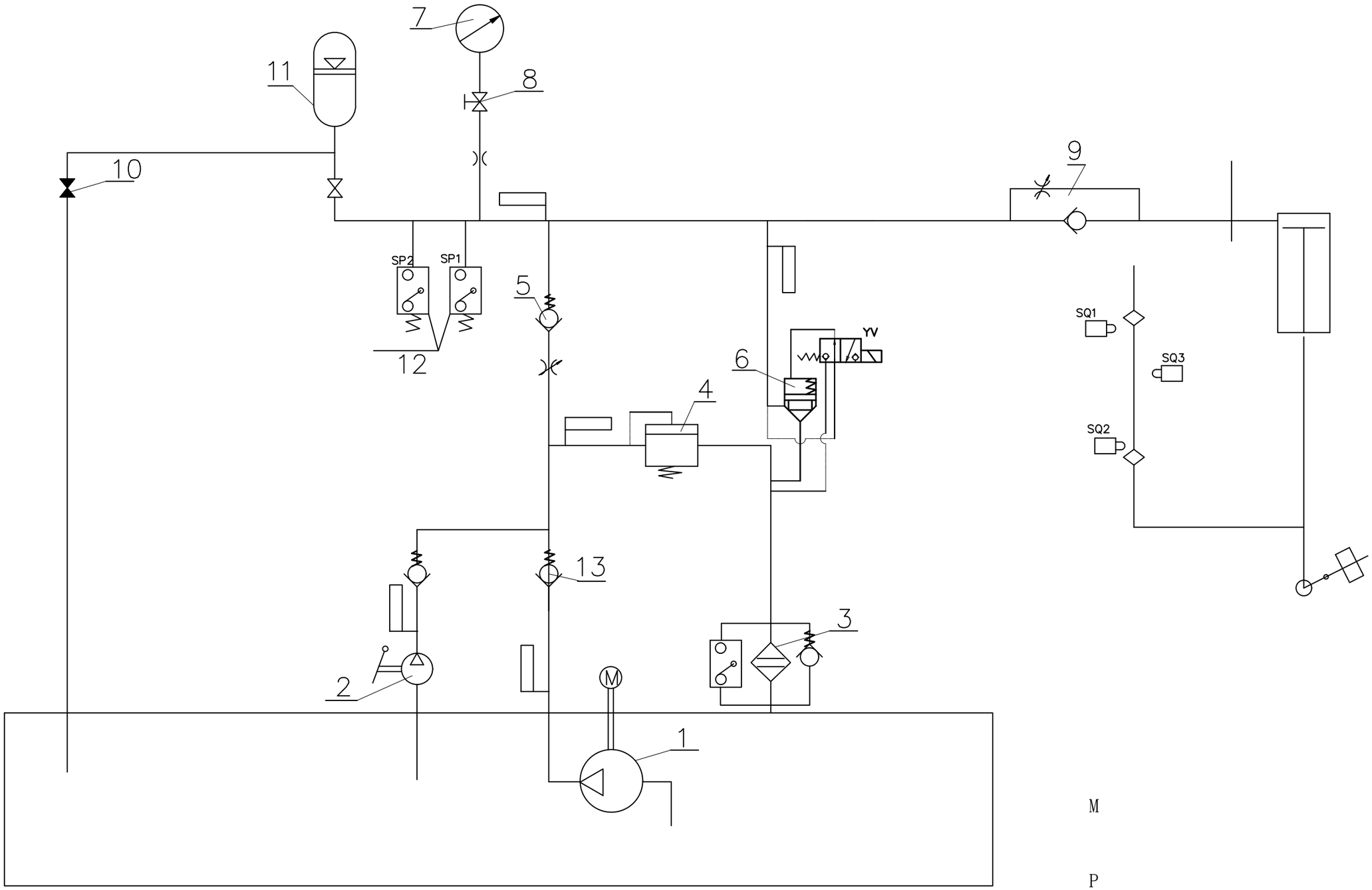

M

P

R

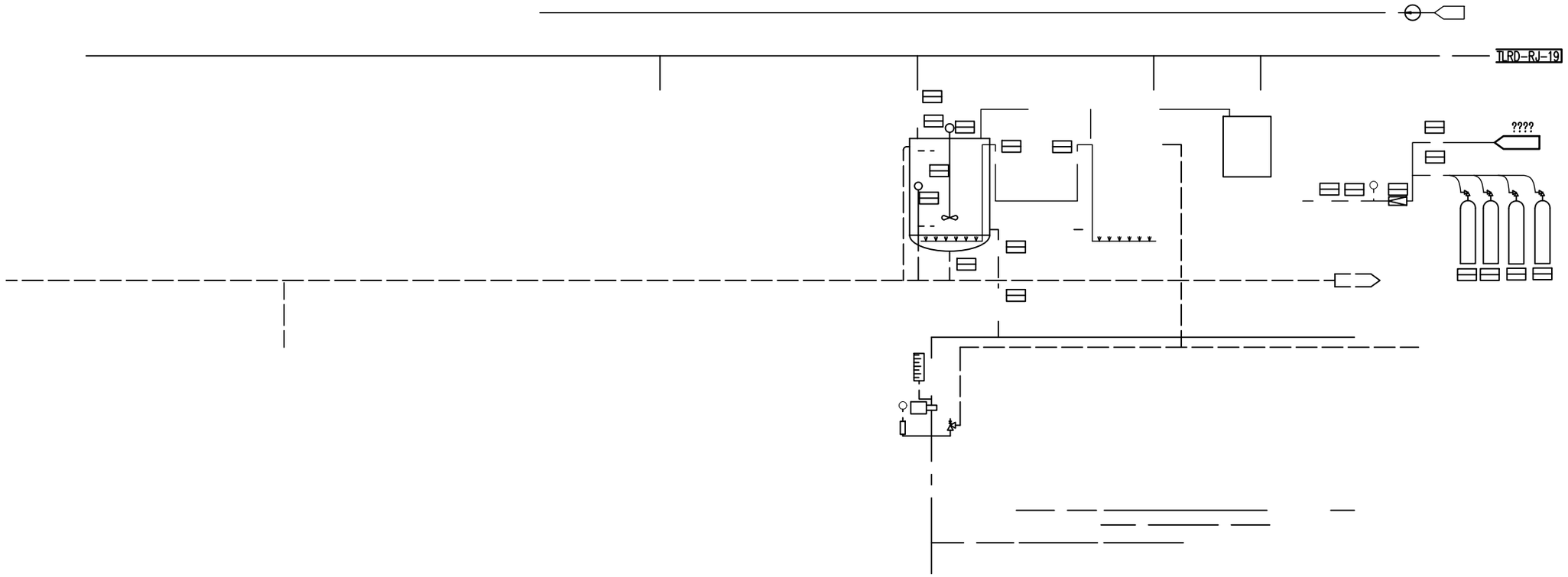
TLRD-RJ-19
????

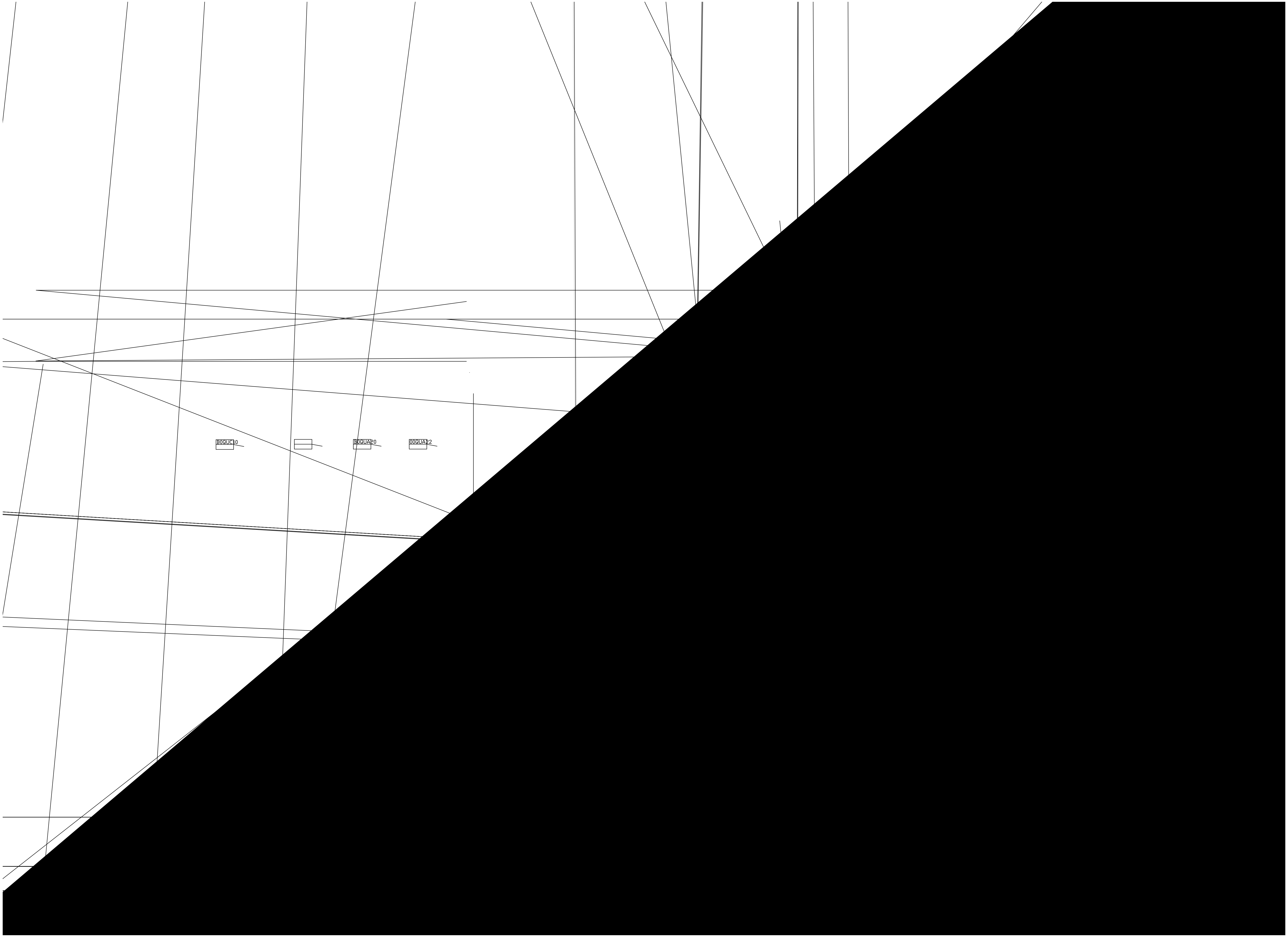
B0QUC10
B0QUA20
00QUA22

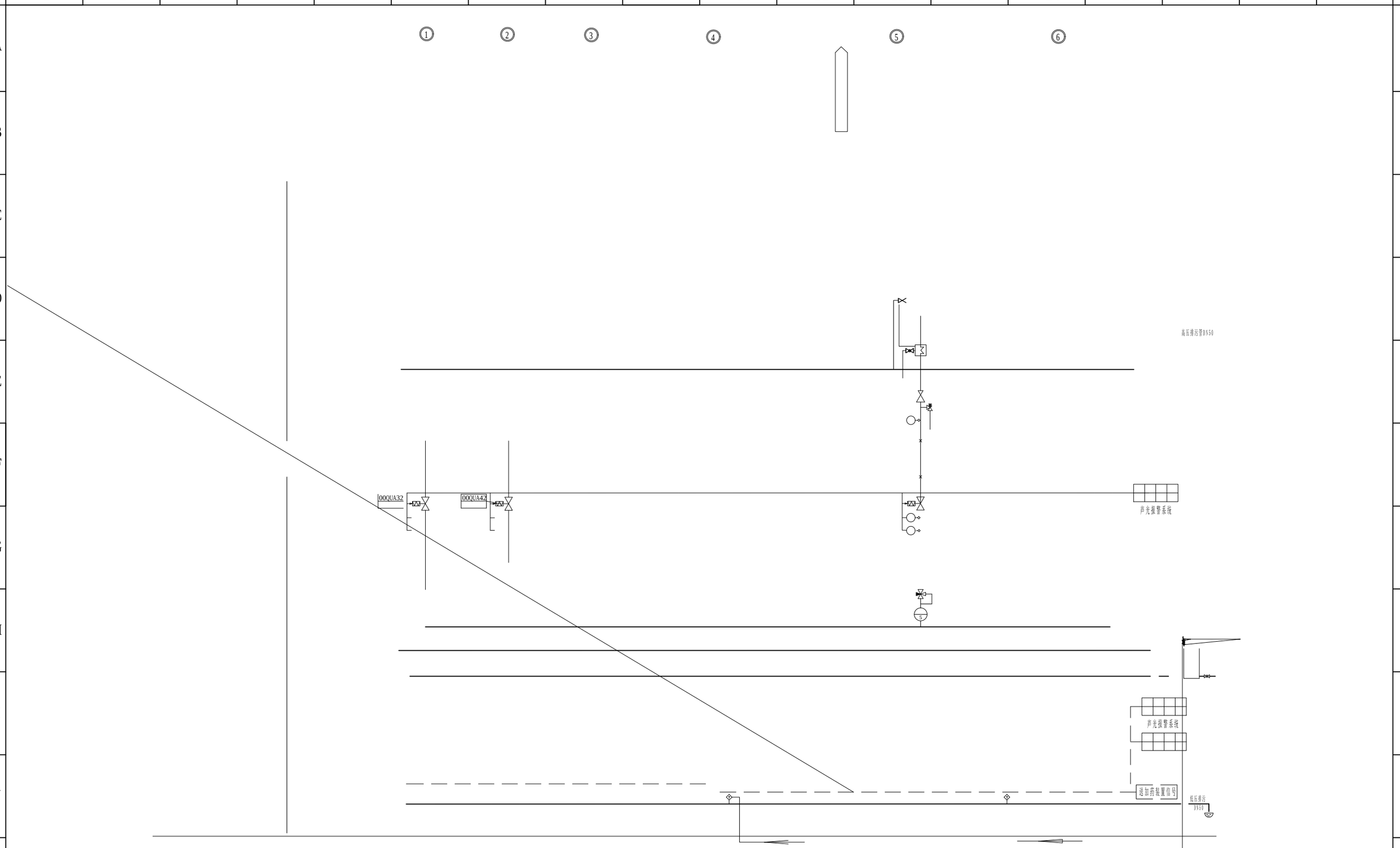
1
2
3
4
5
6
高压排污管DN50
00QUA32
00QUA42
声光报警系统
声光报警系统
通加药装置信号
低压排污
DN50

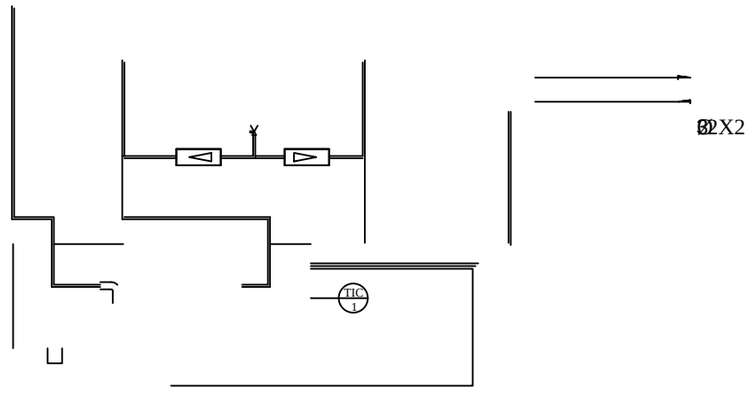
TIC
-1

- - -

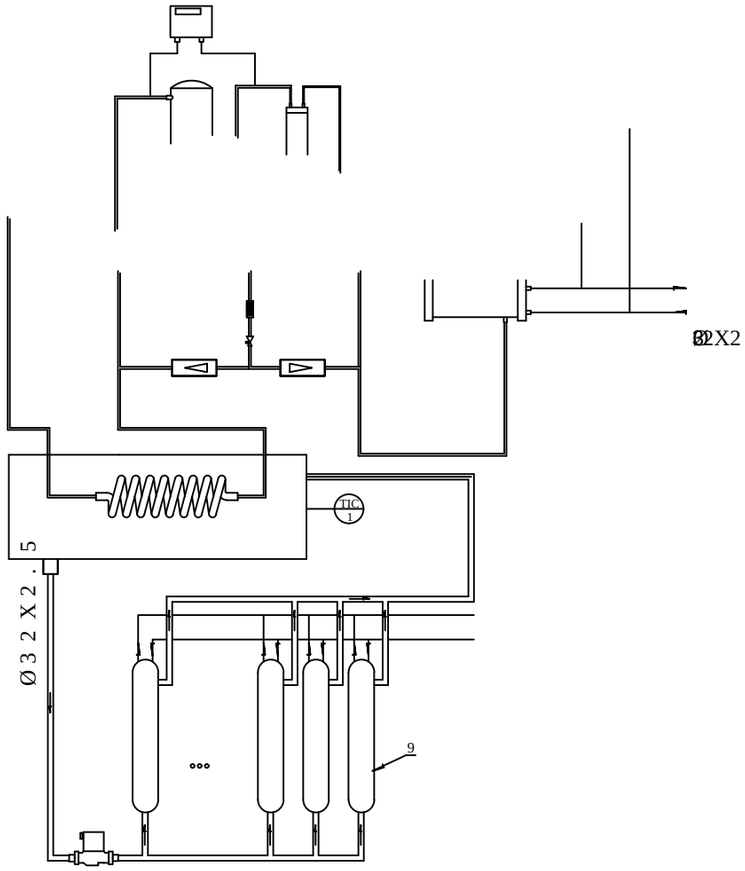
TIC
-1
9

- - -

煤水处理系统及加药间

绿化洒水龙头

绿化洒水龙头

氨　区

油罐区疏水罐冷却水

绿化洒水龙头

绿化洒水龙头

脱硫工艺水箱补充水

排空阀

绿化洒水龙头

厂区接口

排空阀

排空阀

绿化洒水龙头

厂区接口

排空阀

二期预留接口

绿化洒水龙头

接机务冲凉水

接空预器冲洗水管

绿化洒水龙头

接空预器冲洗水管

接除灰专业用水

绿化洒水龙头

接空预器冲洗水管

接除灰专业用水

接空预器冲洗水管

接机务冲凉水

绿化洒水龙头

接机务冲凉水

接空预器冲洗水管

接空预器冲洗水管

接除灰专业用水

图名	发电厂全厂工业水系统图				
绘图	邓德朝	审核	高锦尧	图号	TLRD-RJ-53

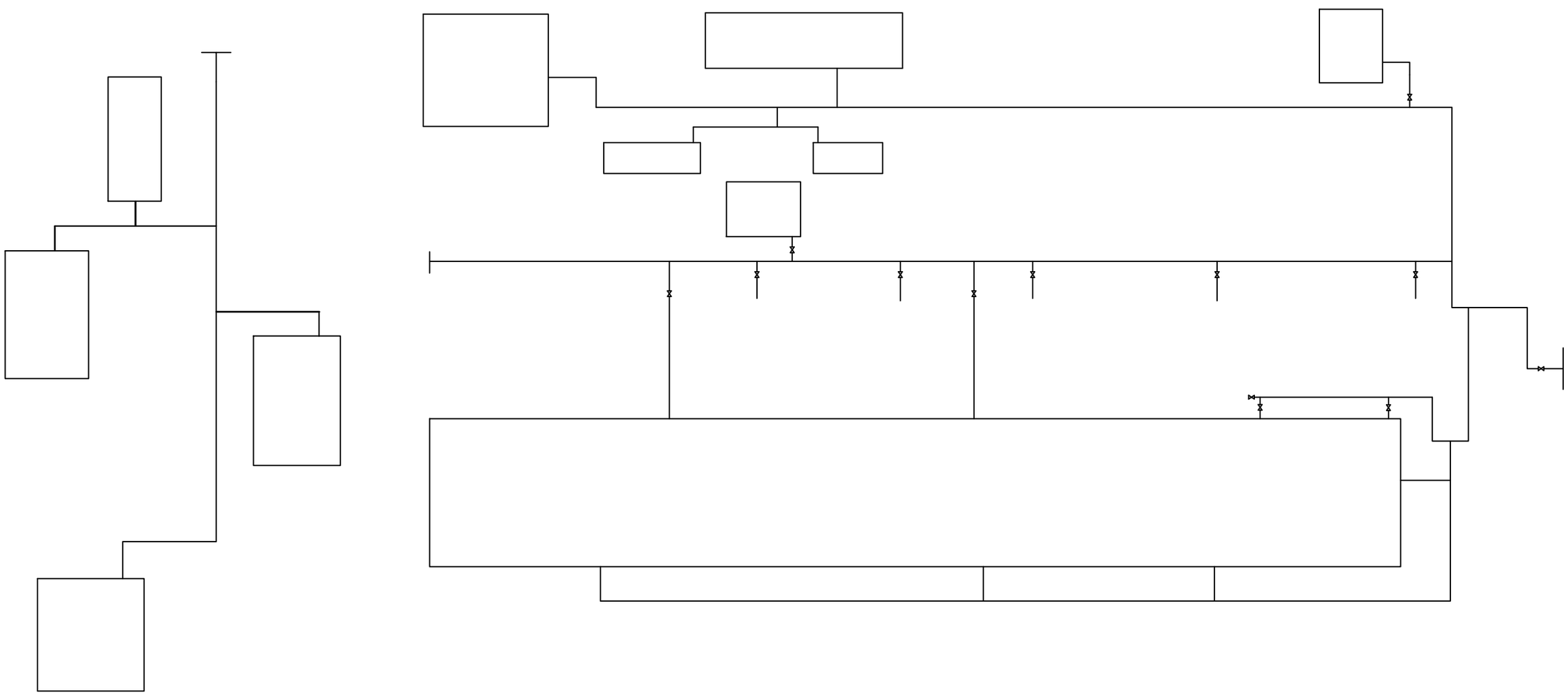

PI

PI

TIRAHLS

PI

ETCALL

FIASL

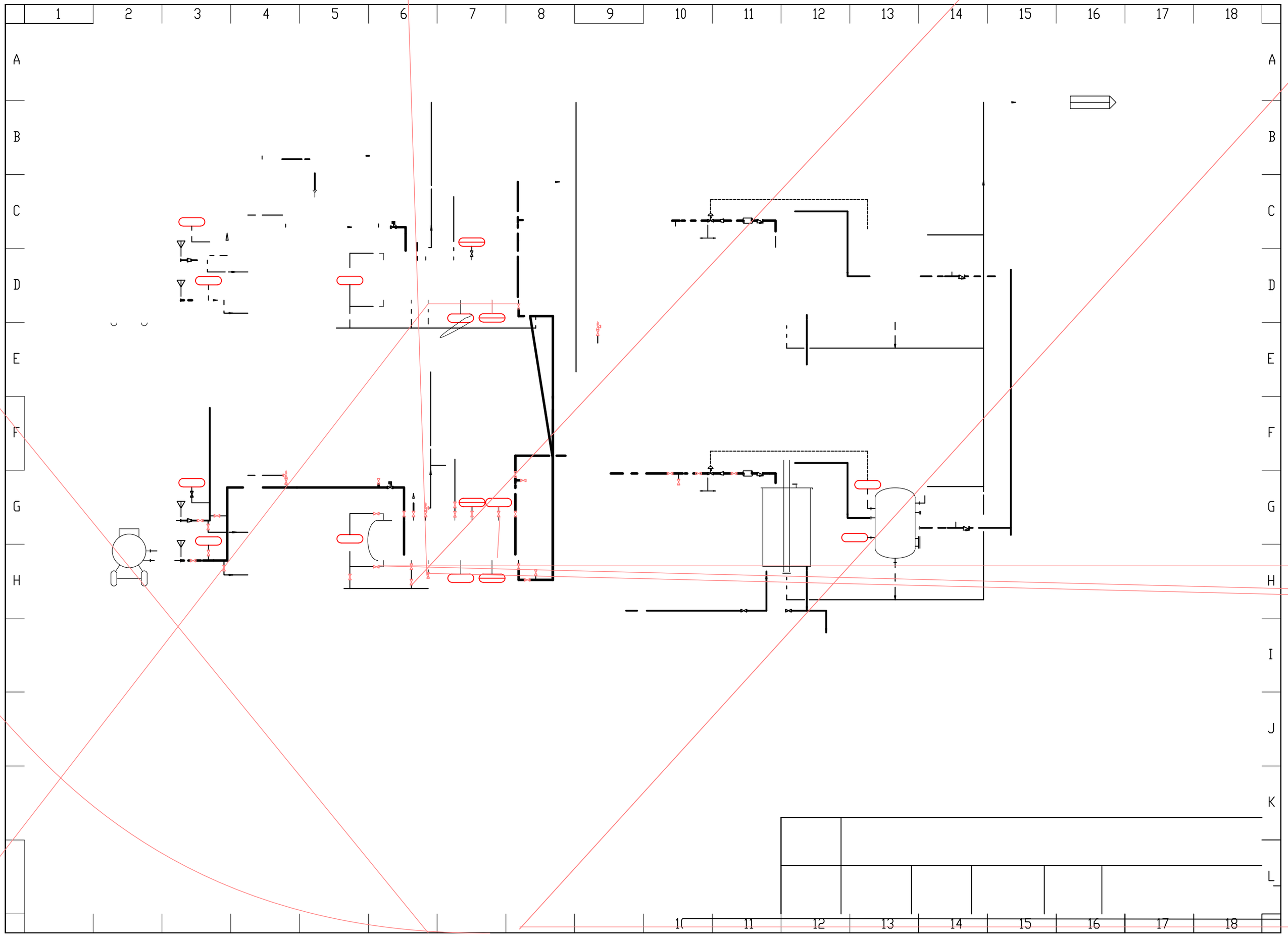

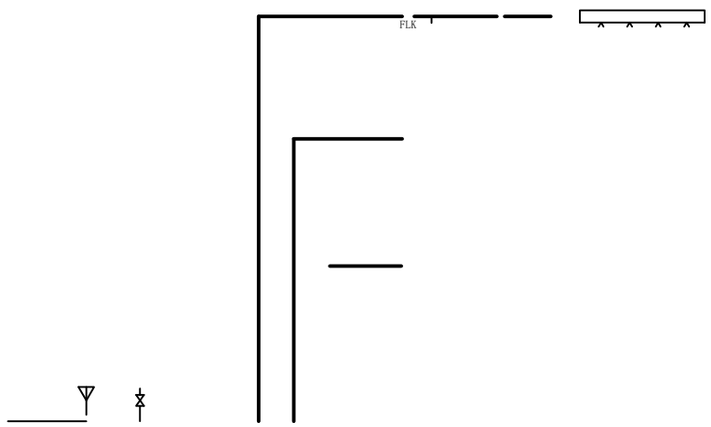

图名	脱销排放及公用系统图				
绘图	黄德群	审核	高锦尧	图号	

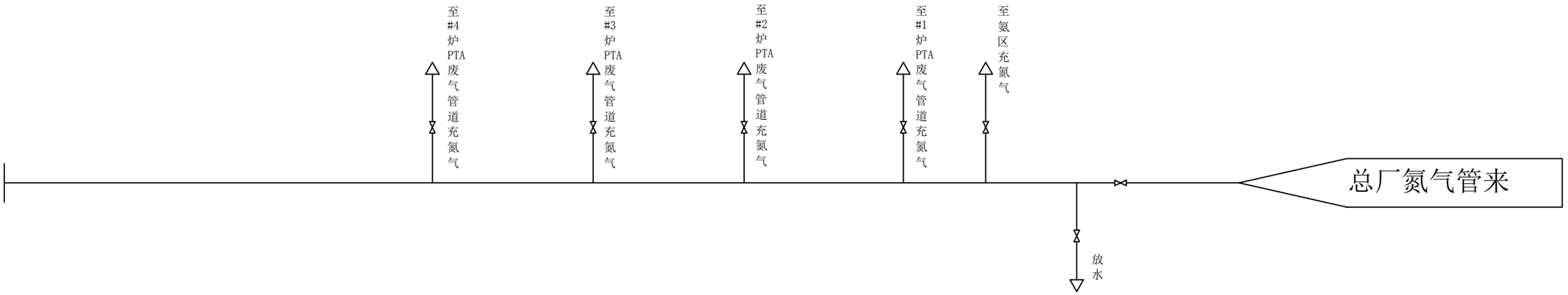

图名	氮气管道系统图				
绘图	邓德朝	审核	高锦尧	图号	TLRD-RJ-58

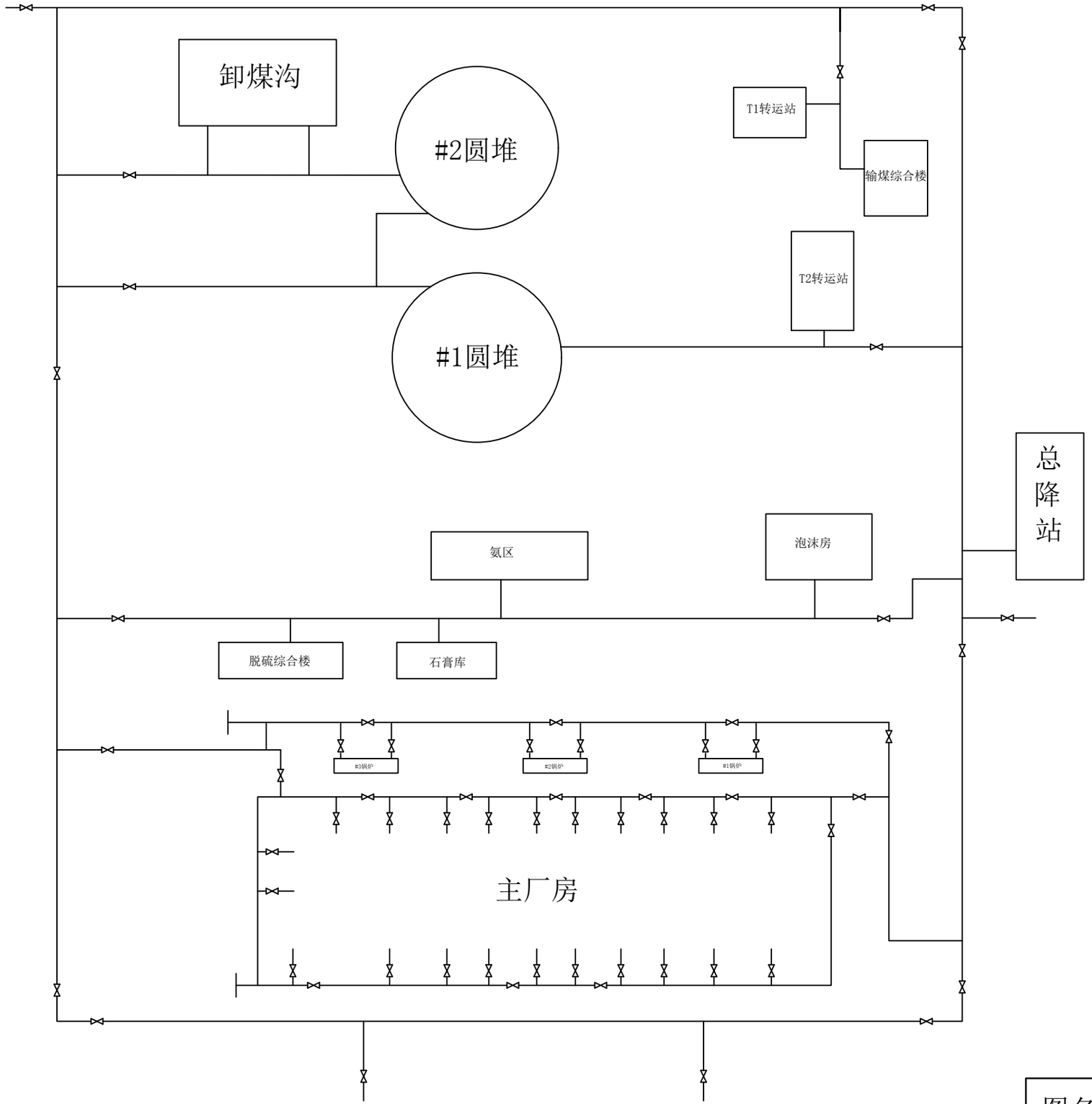

图名	消防水管道系统图				
绘图	邓德朝	审核	高锦尧	图号	TLRD-RJ-59

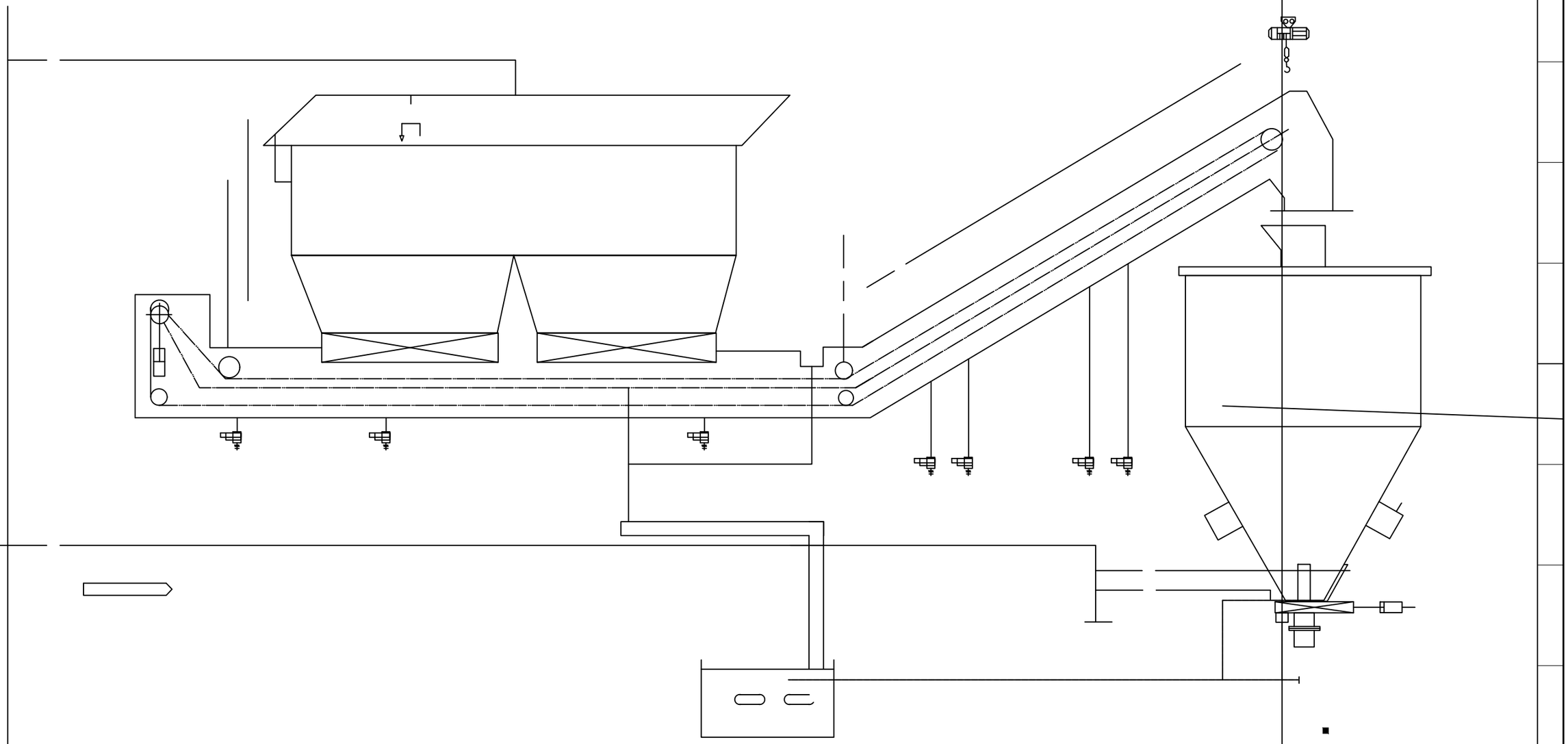

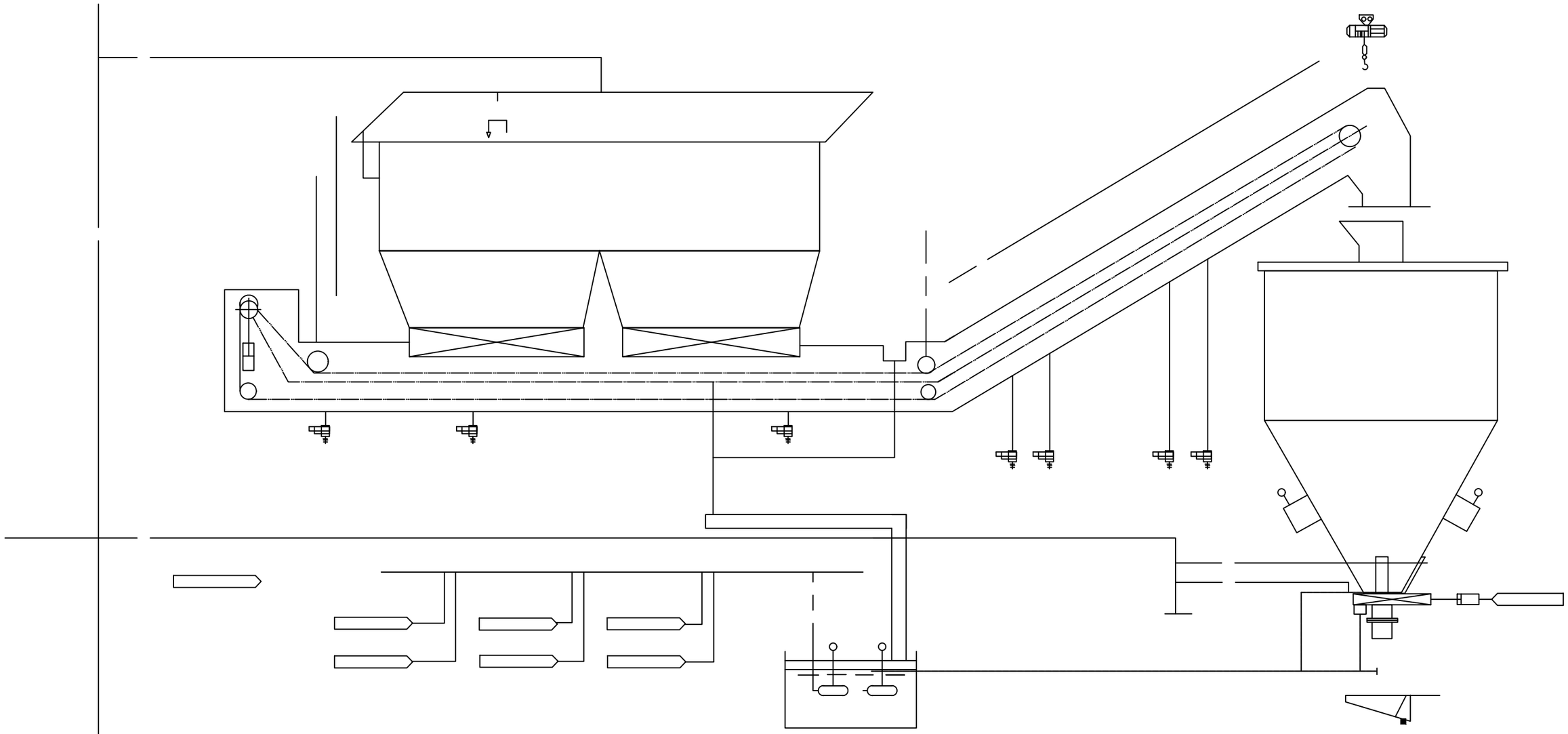

炉